Ersatzteile Spare Parts Pièces détachées

	Baugruppenbezeichnung
100	Antrieb Trommel
110	Maschinengehäuse
120	Laugenbehälter, Wanne
130	Wasserstandsregelung
140	Waschmitteleinspülung
150	Beladetür
160	Verriegelungsgerät
170	Elektrische Steuerung
180	Kabelverbindungen
200	Ablaufpumpe, Fremdkörperfilter
210	Wasserzulauf
220	Schmutzfänger
230	Heizung Hochdruckdampf direkt (1-13bar)
240	Heizung Hochdruckdampf indirekt (1-12 bar)
250	Heizung Niederdruckdampf direkt (0,3-0,5 bar)
260	Heizung Umlauföl und Heizwasser
270	Elektroheizung
280	Verbindungsschläuche
290	Schlauchschellen, Kabelbänder, Schlauchtüllen
310	Druckluftsteuerung
320	Armaturen für Rückgewinnung und Gegenstrom
330	Dosiereinrichtung
340	Saugzugbeladung

Die Ersatzteilnummer besteht aus der Gruppennummer und einer weiteren 4 - stelligen Nummer. Die Nummern werden durch einen Punkt getrennt.

z.B.: 170.4240 Stecksockelrelais

SEIBT + KAPP GmbH & Co Maschinenfabrik KG

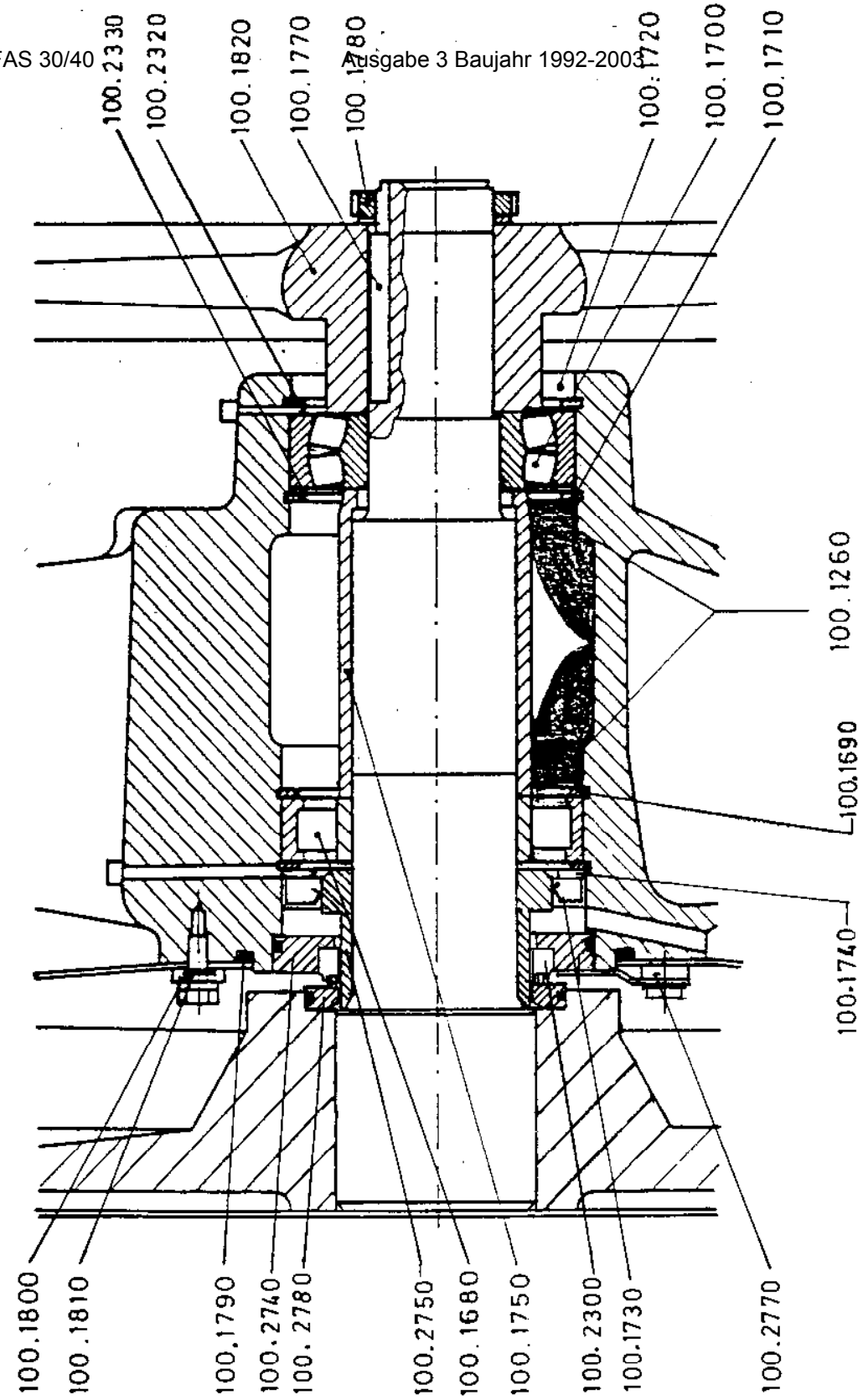

Seibt+Kapp GmbH&Co
Maschinenfabrik KG
71727 Erdmannhausen

FAS 30/40 Waschschleudermaschine

Gruppe: 100

Ausgabe 3/03/92

Bild Nr. 1

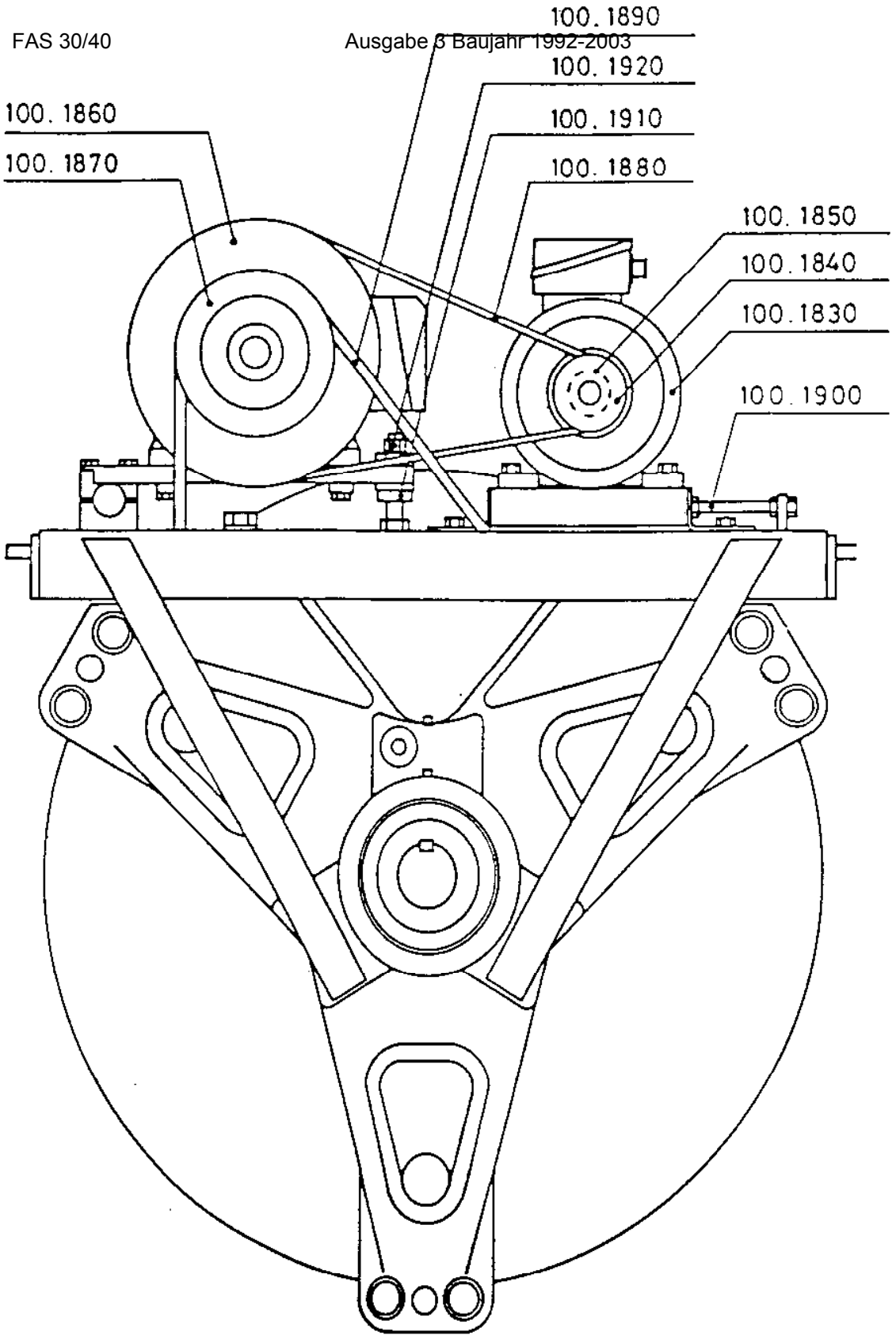
100.1890
100.1920
100.1860
100.1910
100.1870
100.1880
100.1850
100.1840
100.1830
100.1900

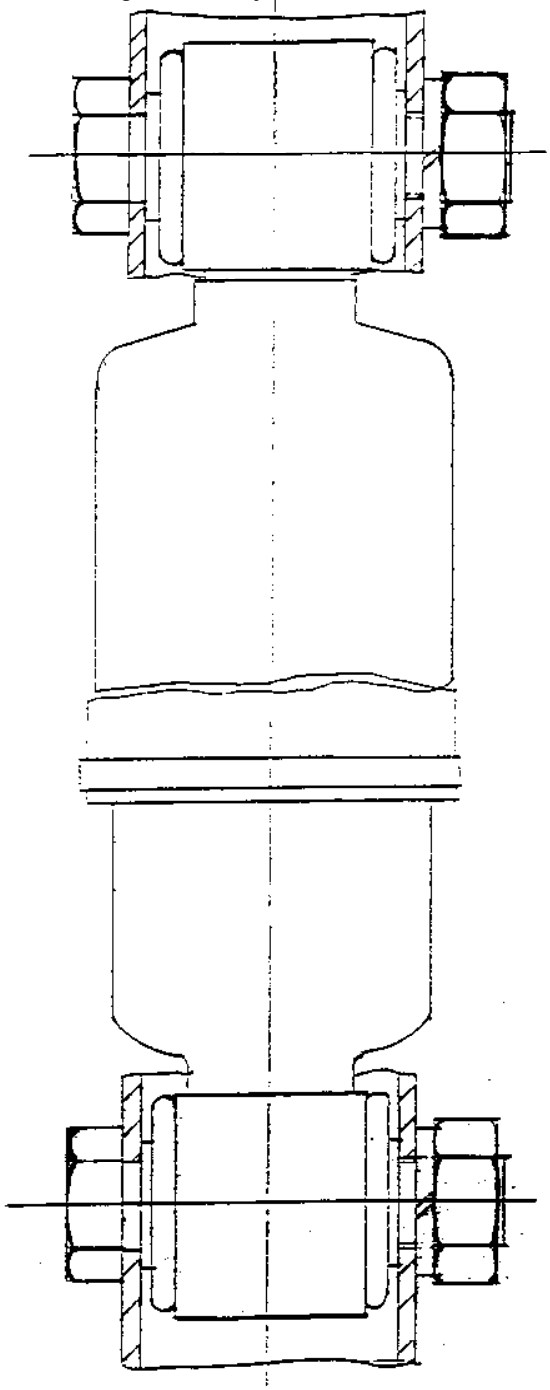

Stoßdämpfer

Shock absorber

Amortisseur

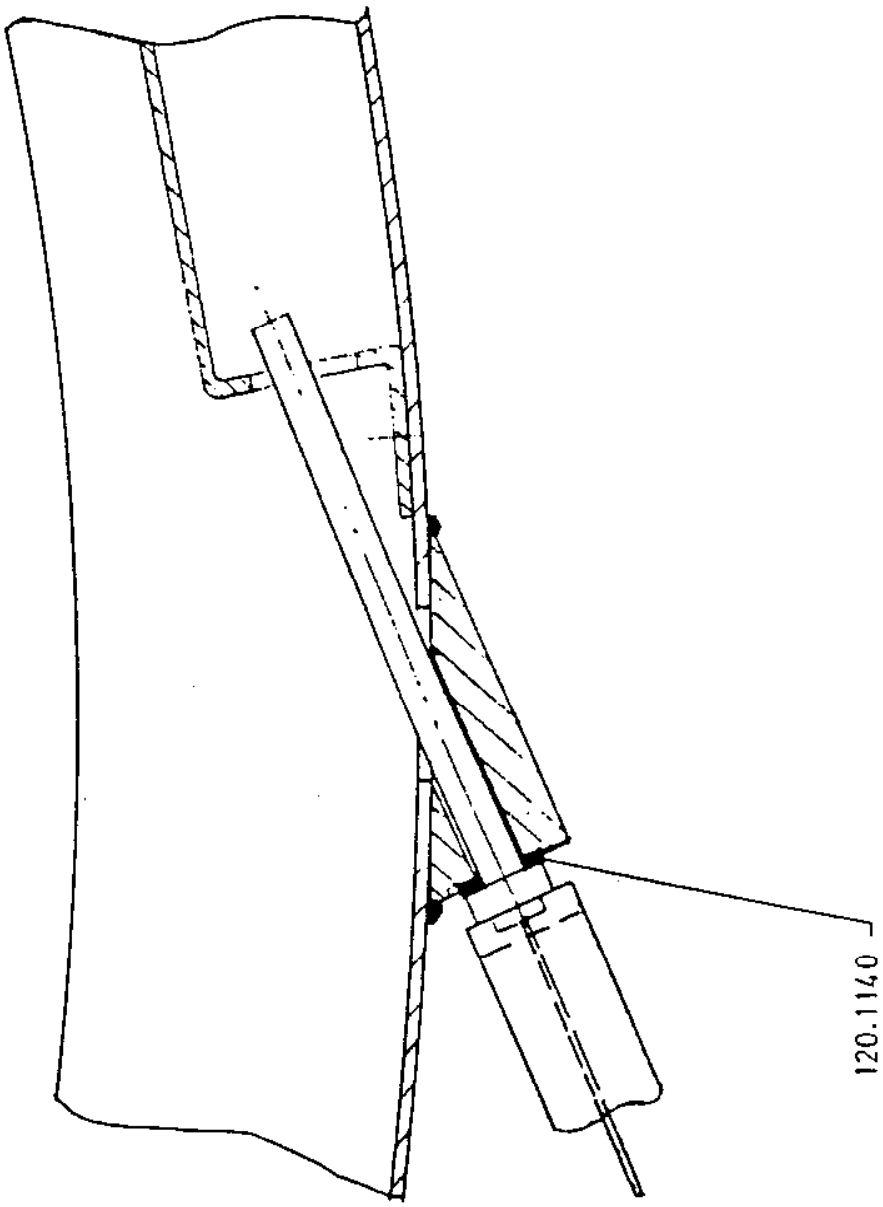

Thermometerfühler

Thermometer sensor pipe

Sonde du thermomètre

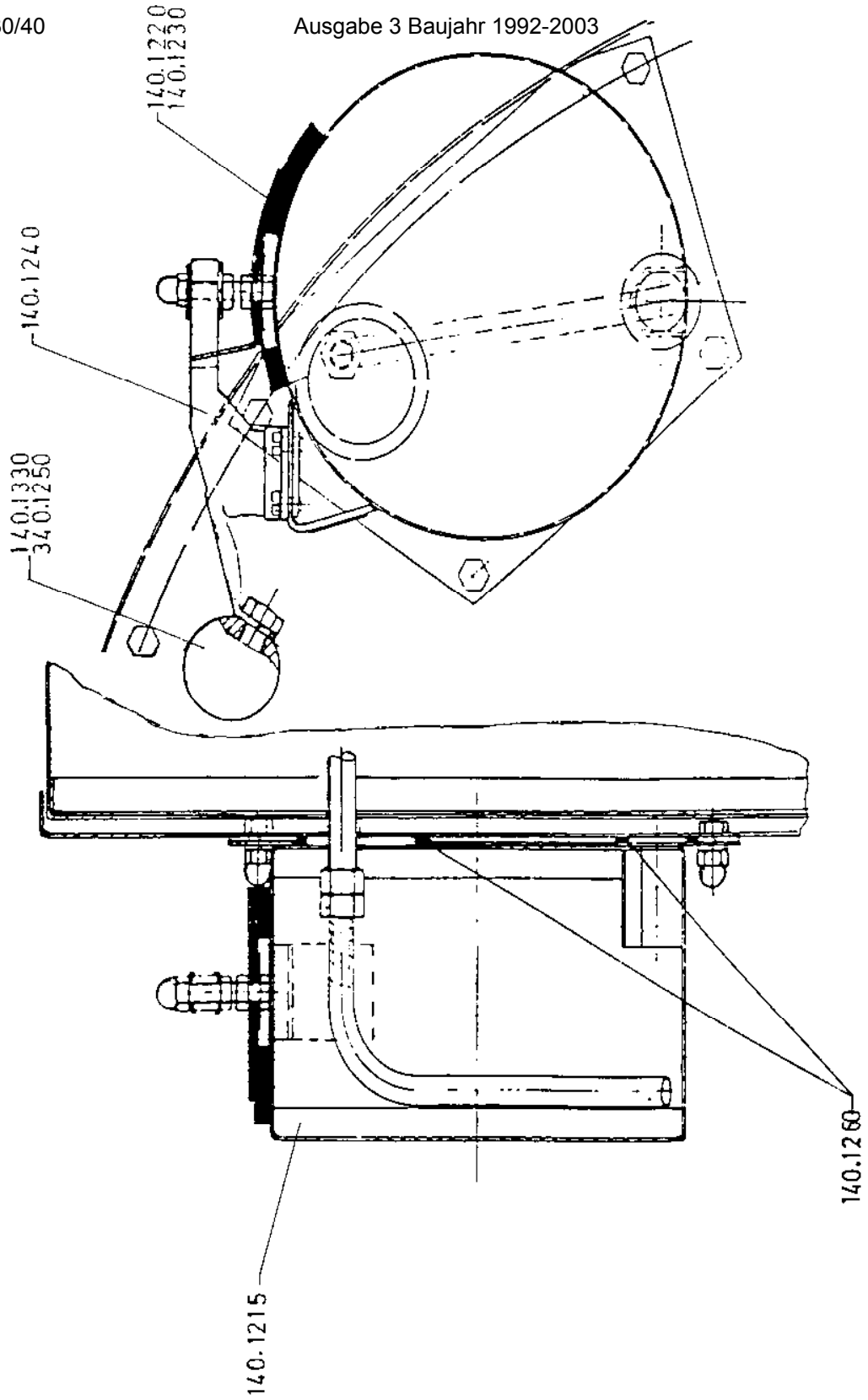
140.1220
140.1230
140.1240
140.1330
340.1250
140.1260
140.1215

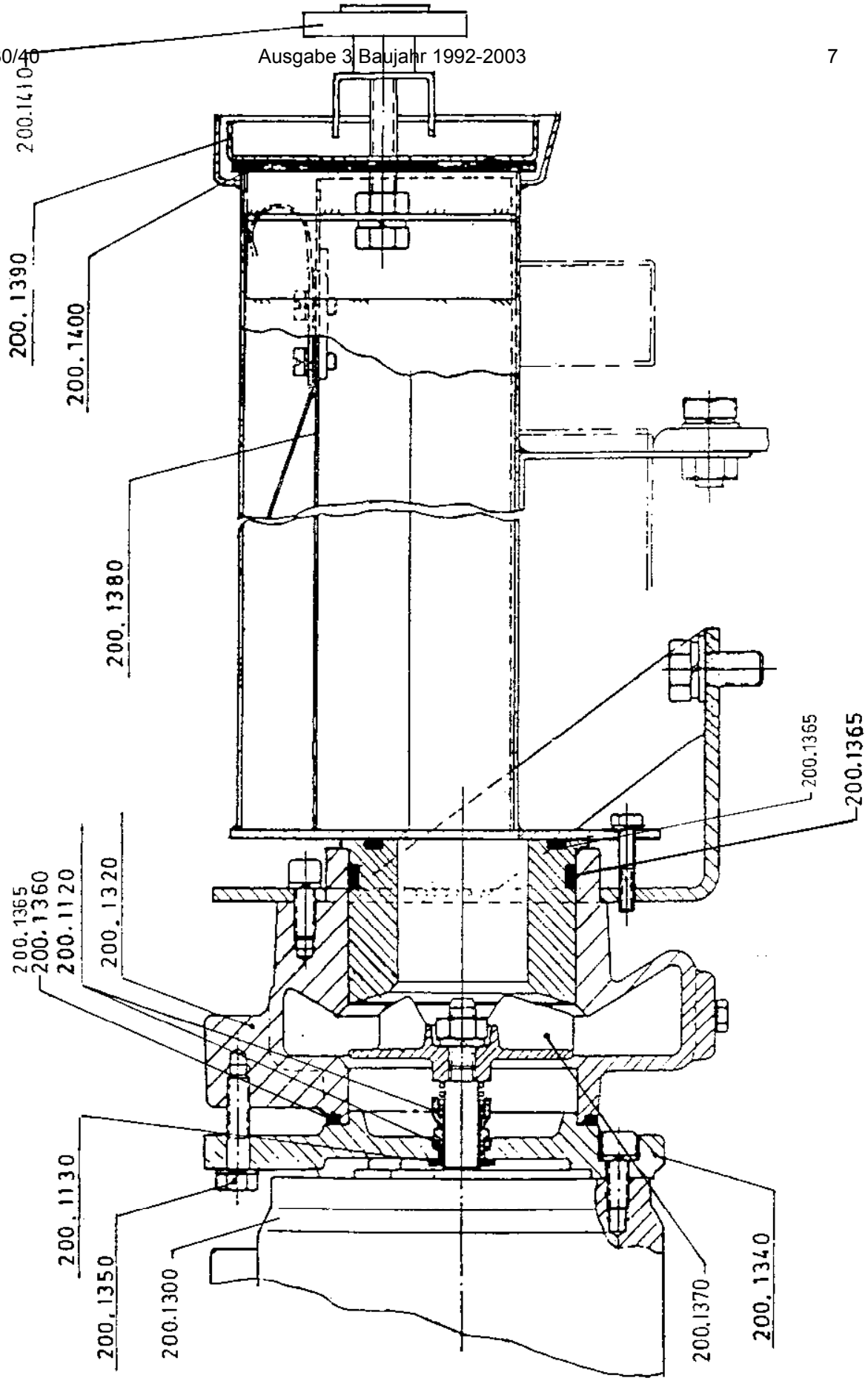

Seibt+Kapp GmbH&Co
Maschinenfabrik KG
71727 Erdmannhausen

FAS 30/40 Waschschleudermaschine

Gruppe: 200

Ausgabe 3/03/92

Bild Nr. 6

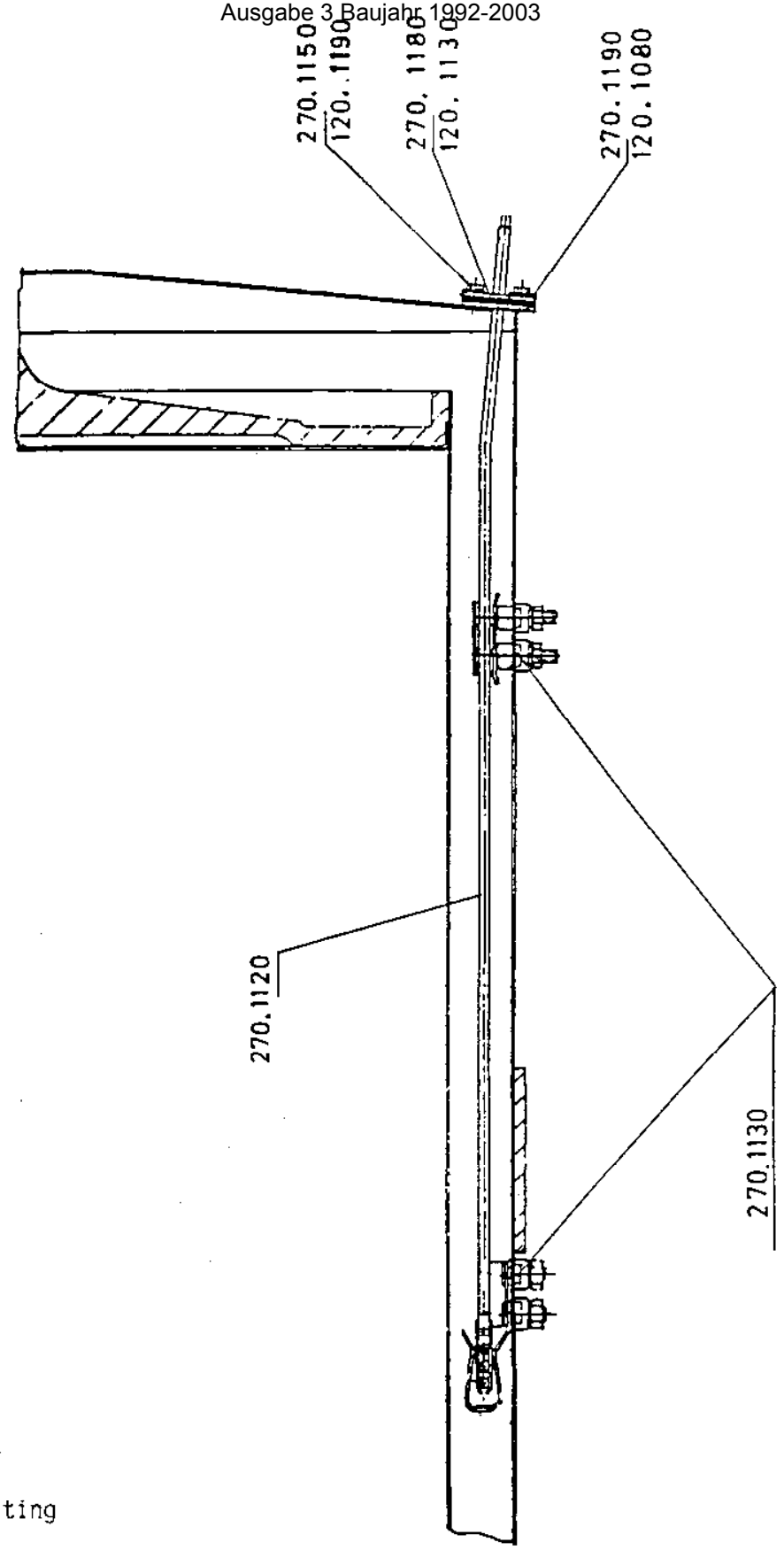

Elektroheizung

Electrical heating

Chauffage électrique

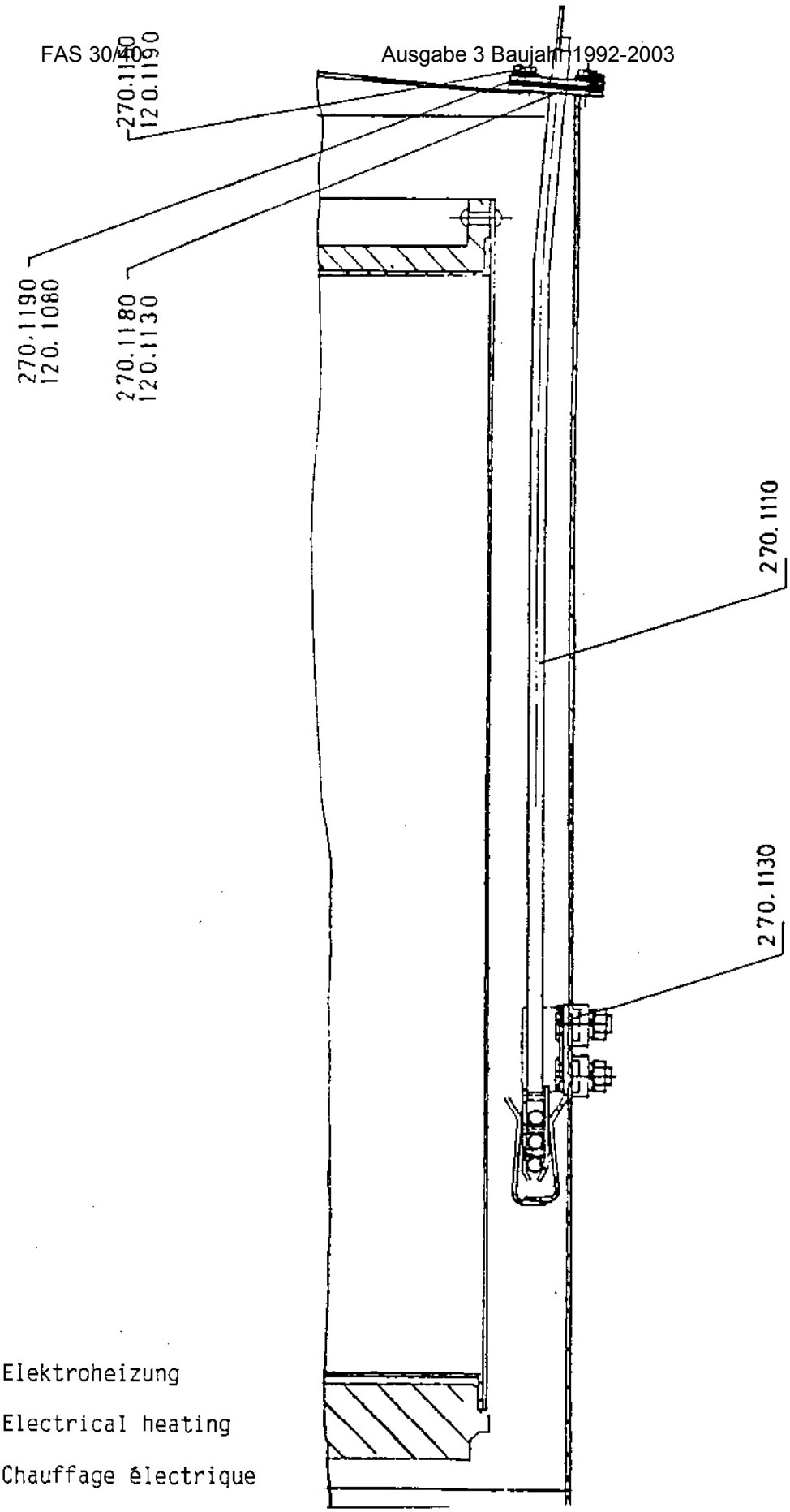

Elektroheizung

Electrical heating

Chauffage électrique

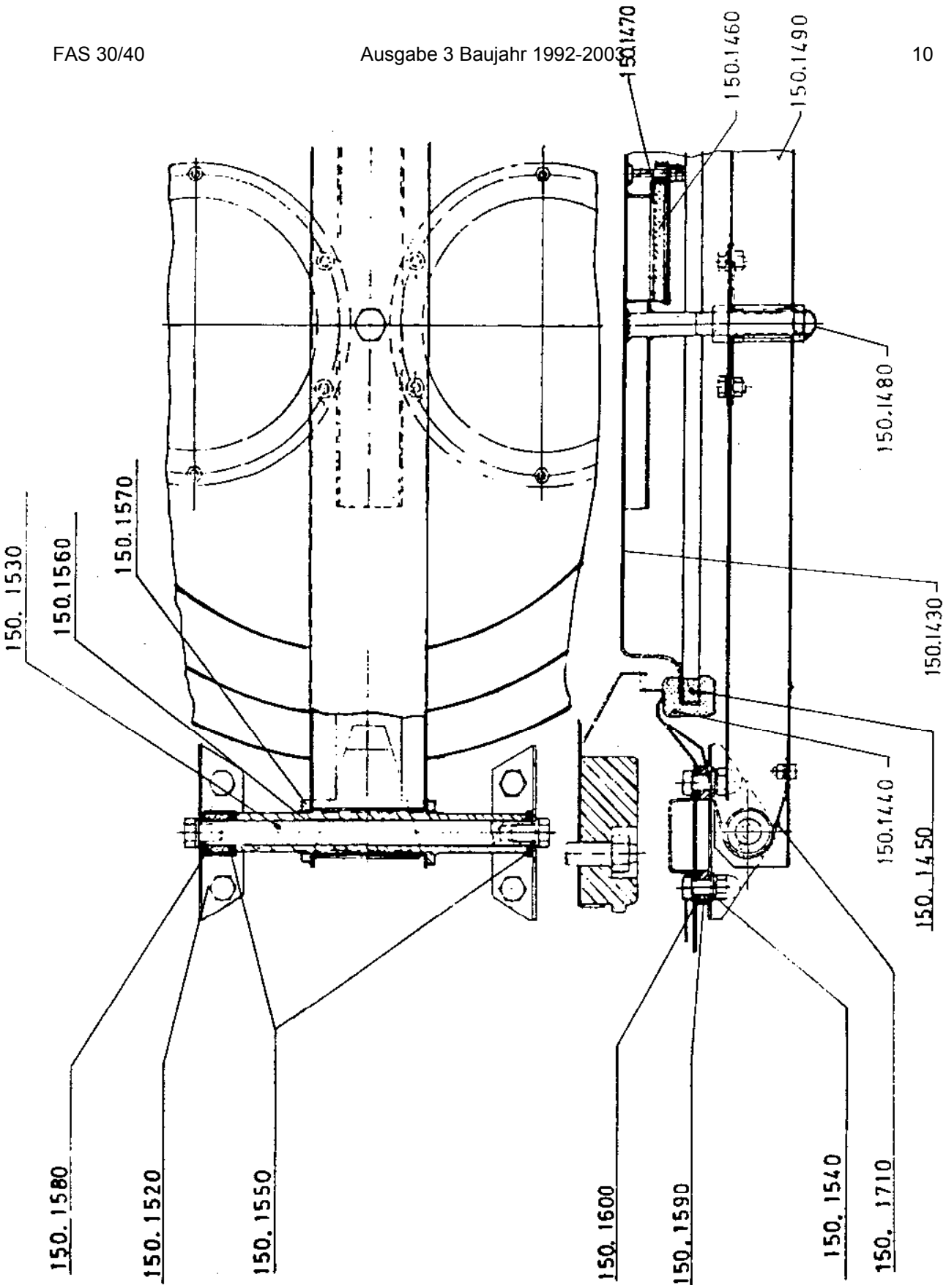
150.1470
150.1460
150.1490
150.1480
150.1570
150.1560
150.1530
150.1430
150.1440
150.1450
150.1580
150.1520
150.1550
150.1600
150.1590
150.1540
150.1710

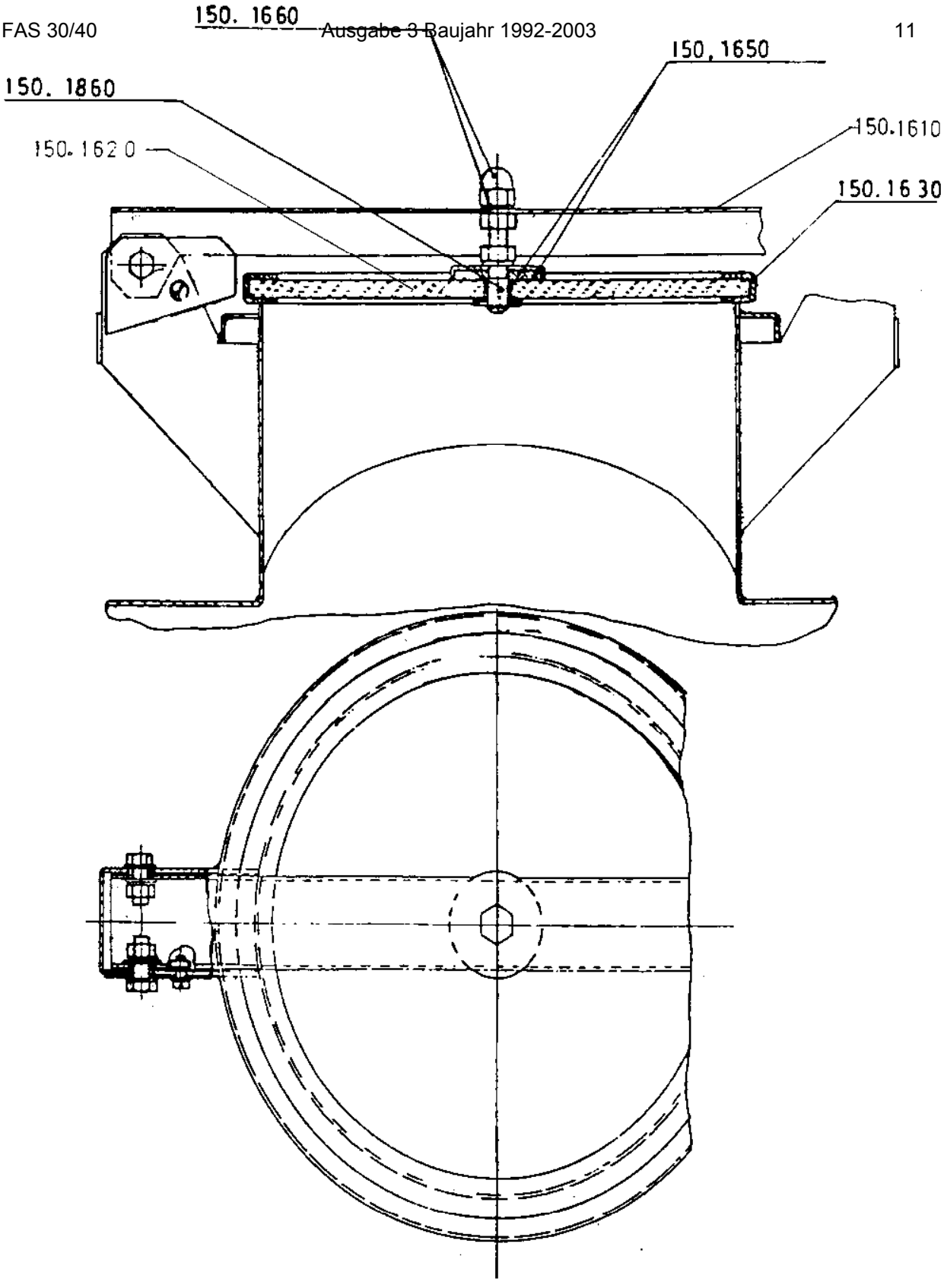
150. 1660
150, 1650
150. 1860
150.1610
150. 162 0
150. 16 30

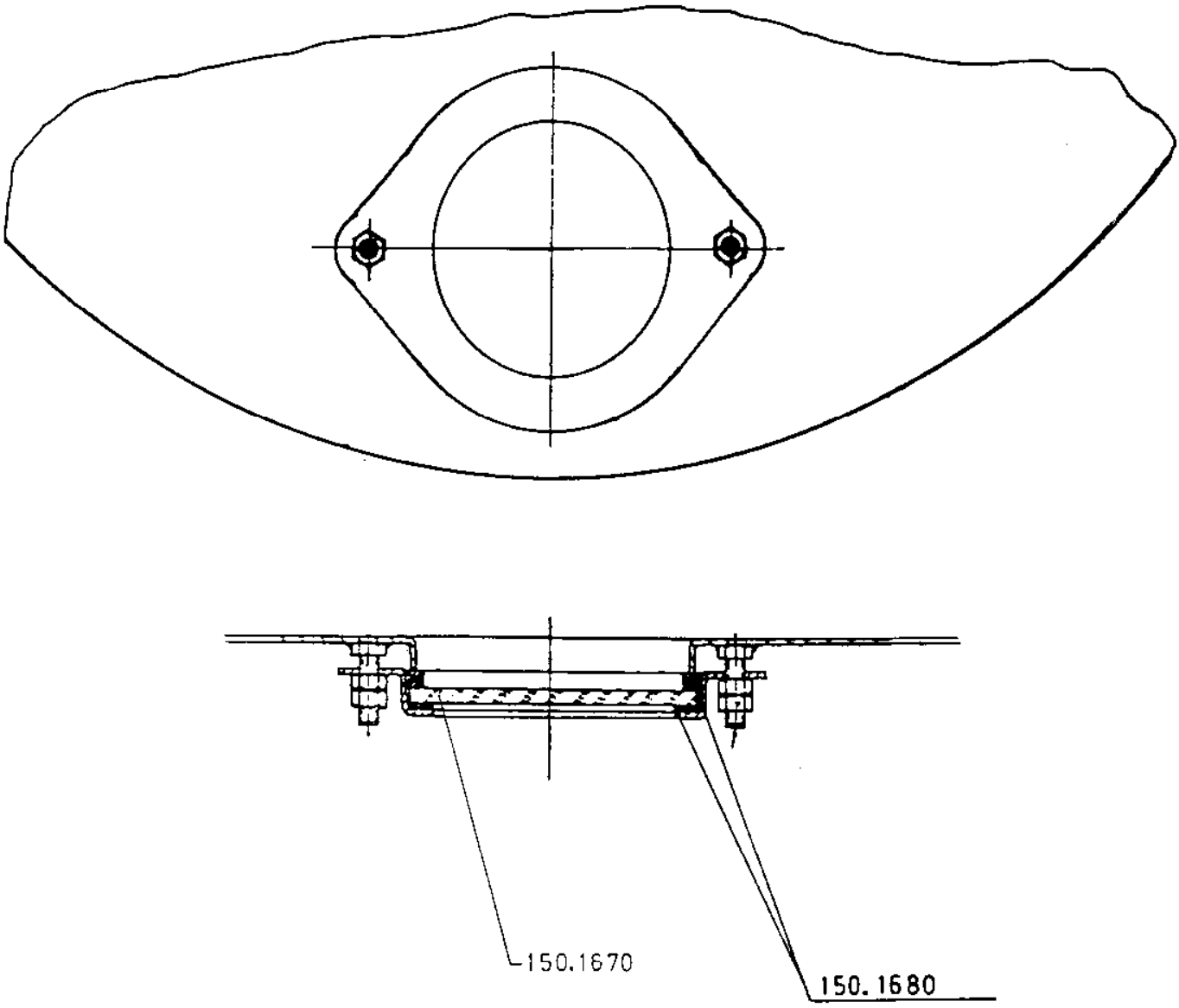
150.1670
150.1680

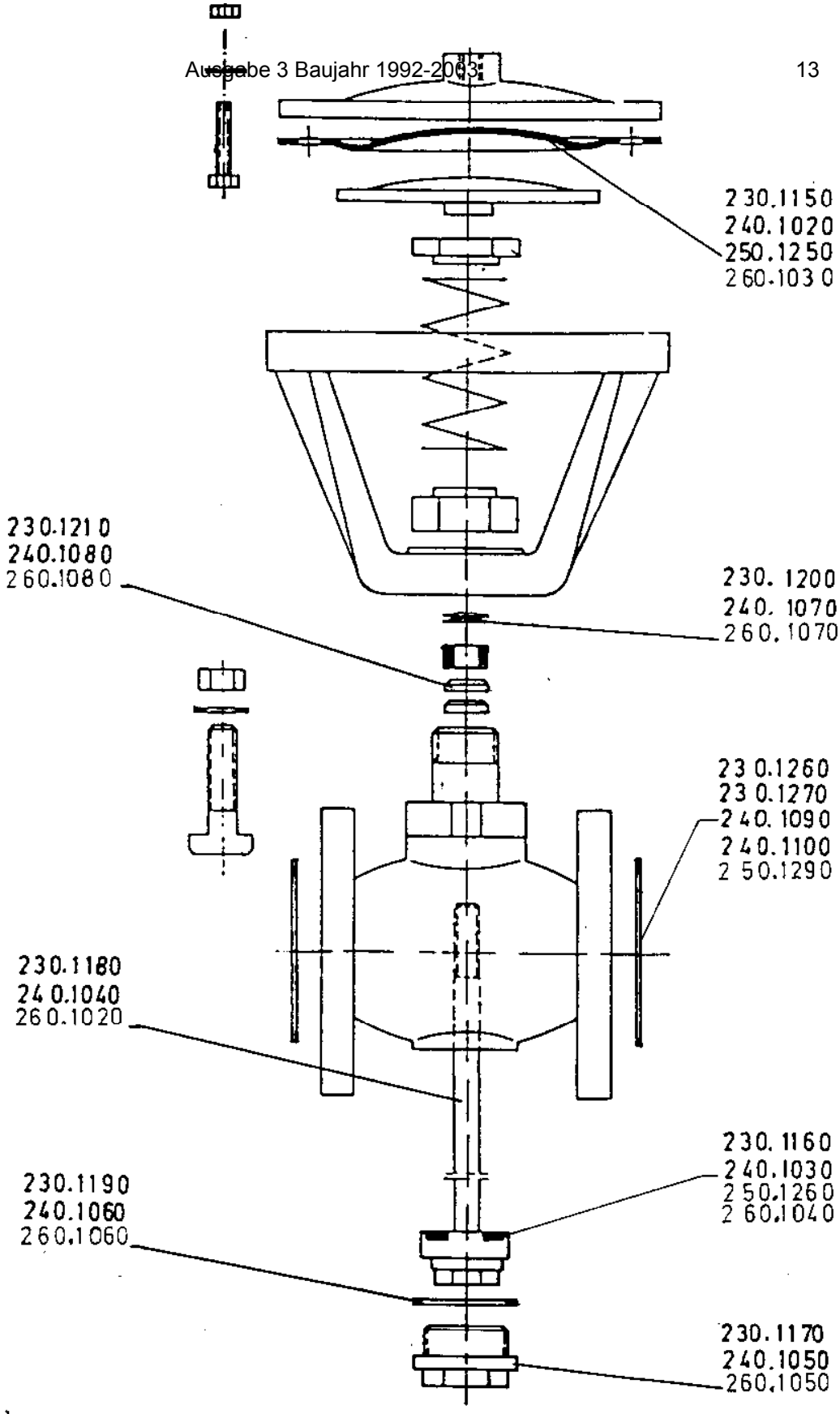

Dampfventil

Steam valve

Chauffage à vapeur

Seibt+Kapp GmbH&Co
Maschinenfabrik KG
71727 Erdmannhausen

FAS 30/40 Waschschleudermaschine

Gruppe: 230-240-250-260

Ausgabe 3/03/92

Bild Nr. 12

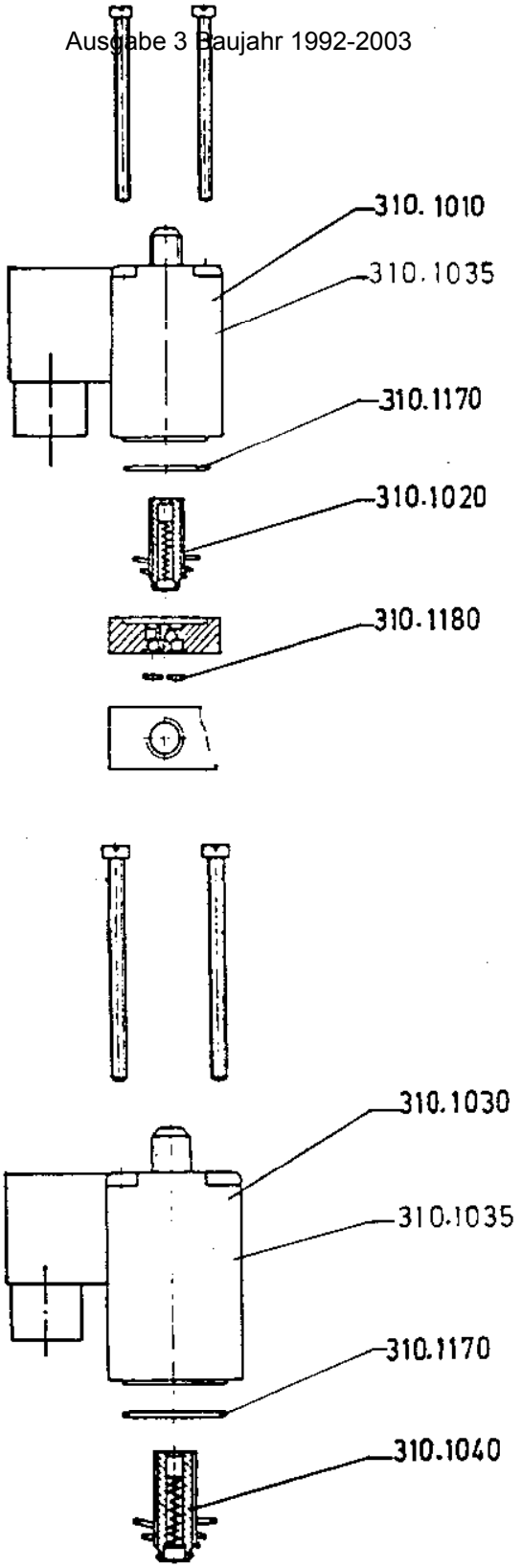

Druckluftsteuerventil

Compressed air control valve

Vanne de commande l'air comprimé

Seibt+Kapp GmbH&Co
Maschinenfabrik KG
71727 Erdmannhausen

FAS 30/40 Waschschleudermaschine

Gruppe: 310

Ausgabe 3/03/92

Bild Nr.13

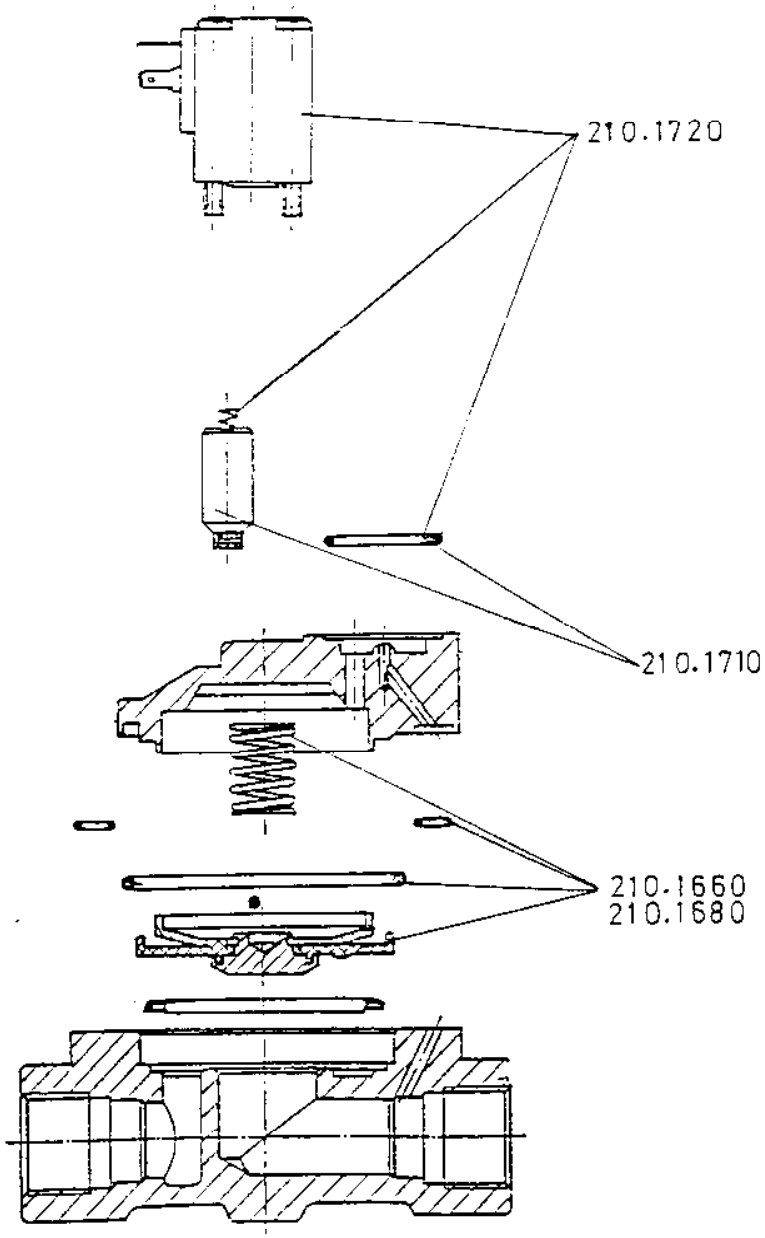

Magnetventil für Wasser

Magnetic valve for water supply

Vanne magnétique d'arrivée d'eau

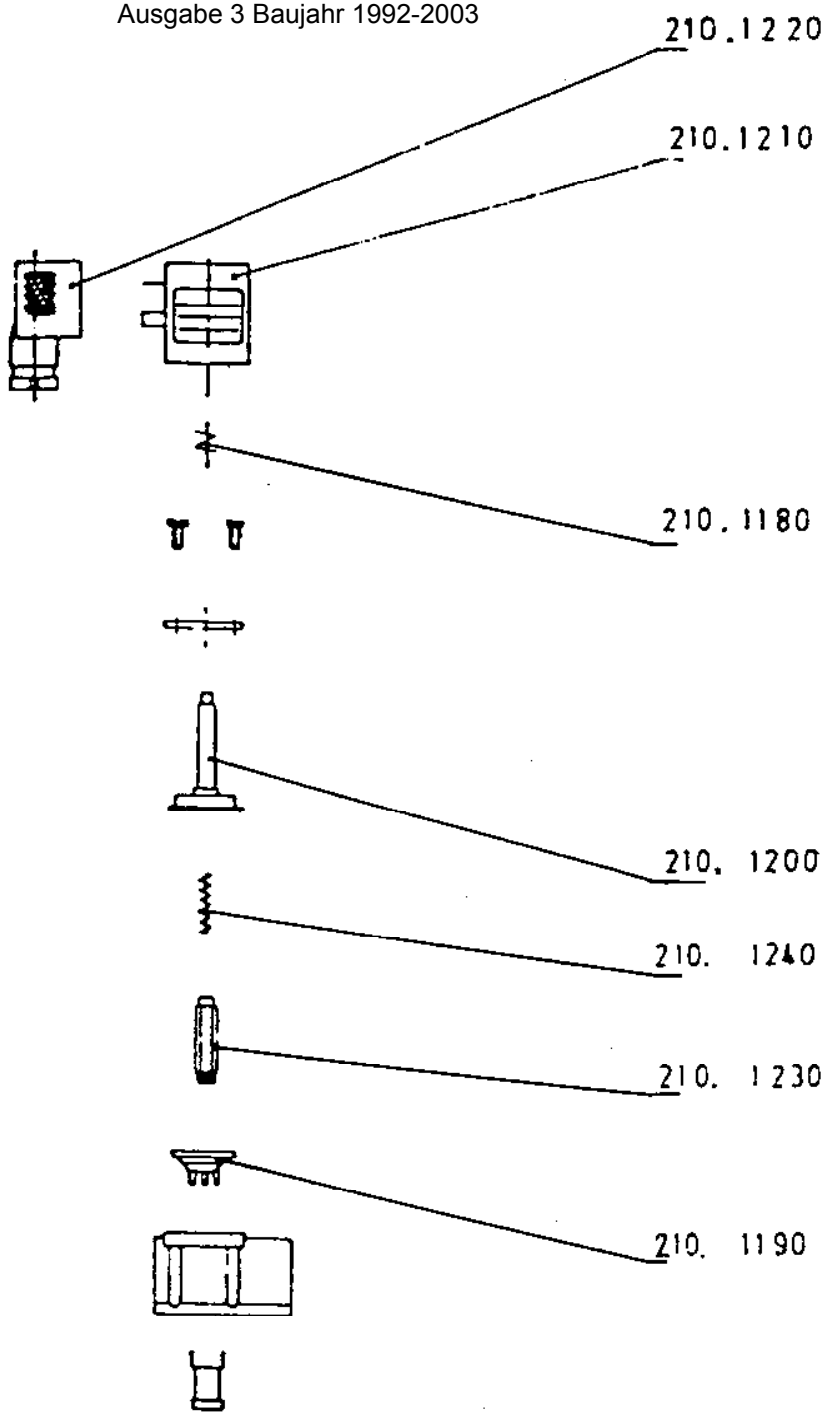

Wassermagnetventil

Magnetic valve for water

Vanne magnétique à l'eau

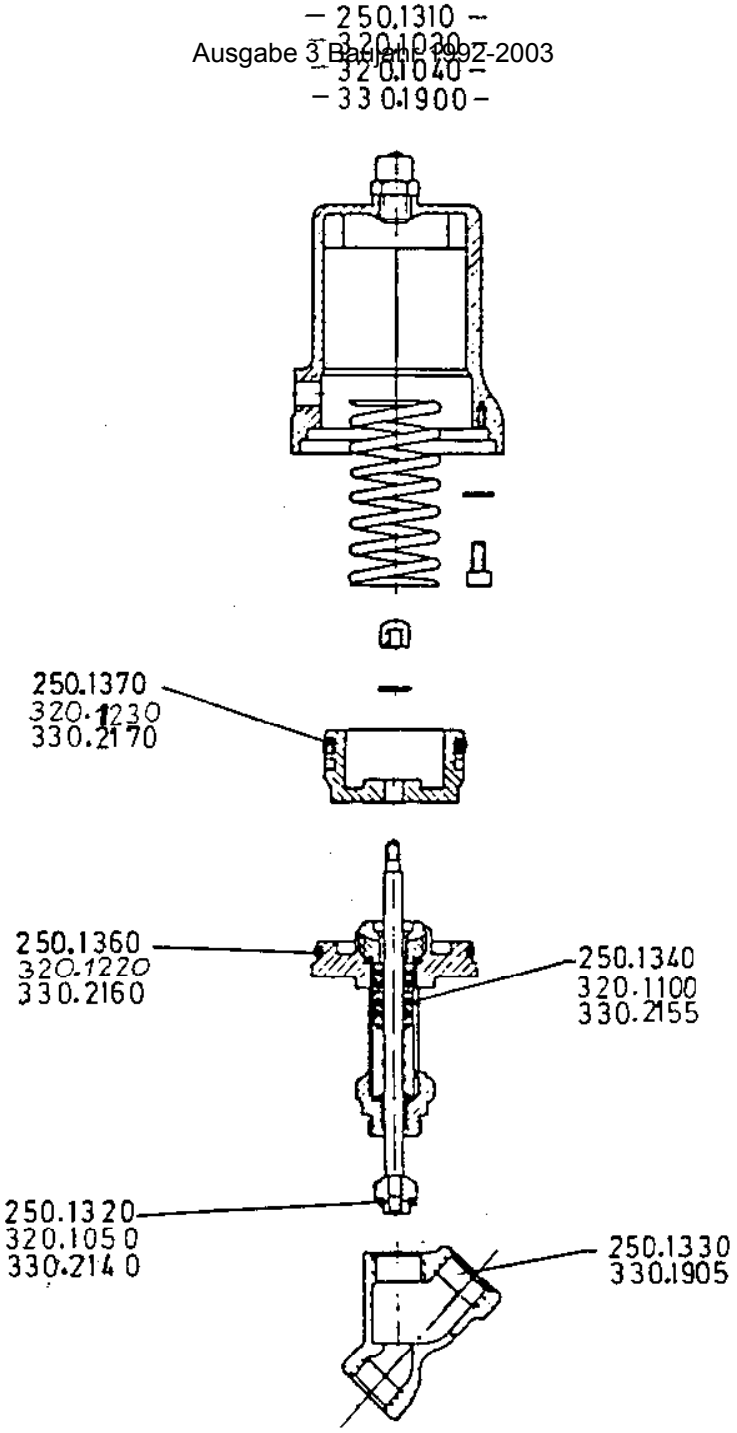

Kolbenventil

Piston valve

Vanne à piston

Seibt+Kapp GmbH&Co Maschinenfabrik KG 71727 Erdmannhausen	FAS 30/40 Waschschleudermaschine Gruppe: 250 – 320 – 330	Ausgabe 3/03/92

Bild Nr. 16

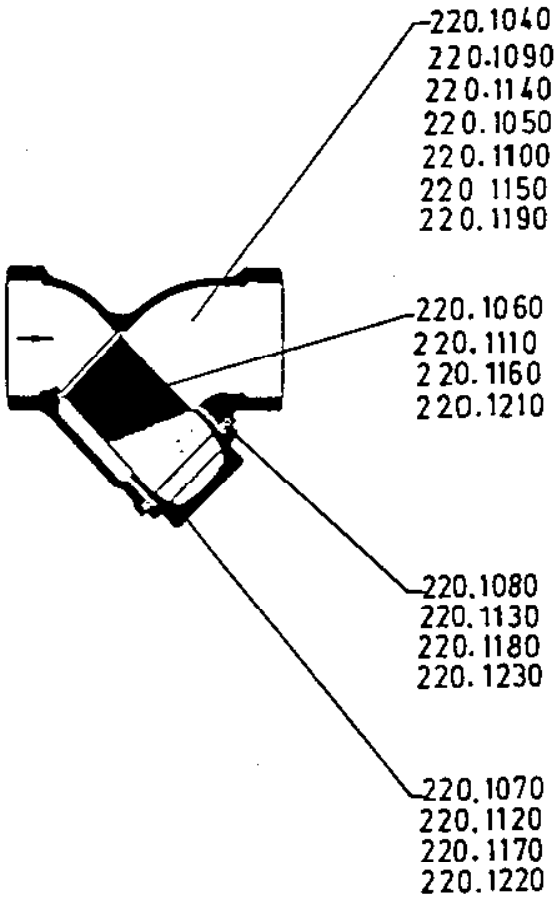

Schmutzfänger

Dirt screen

Filtre

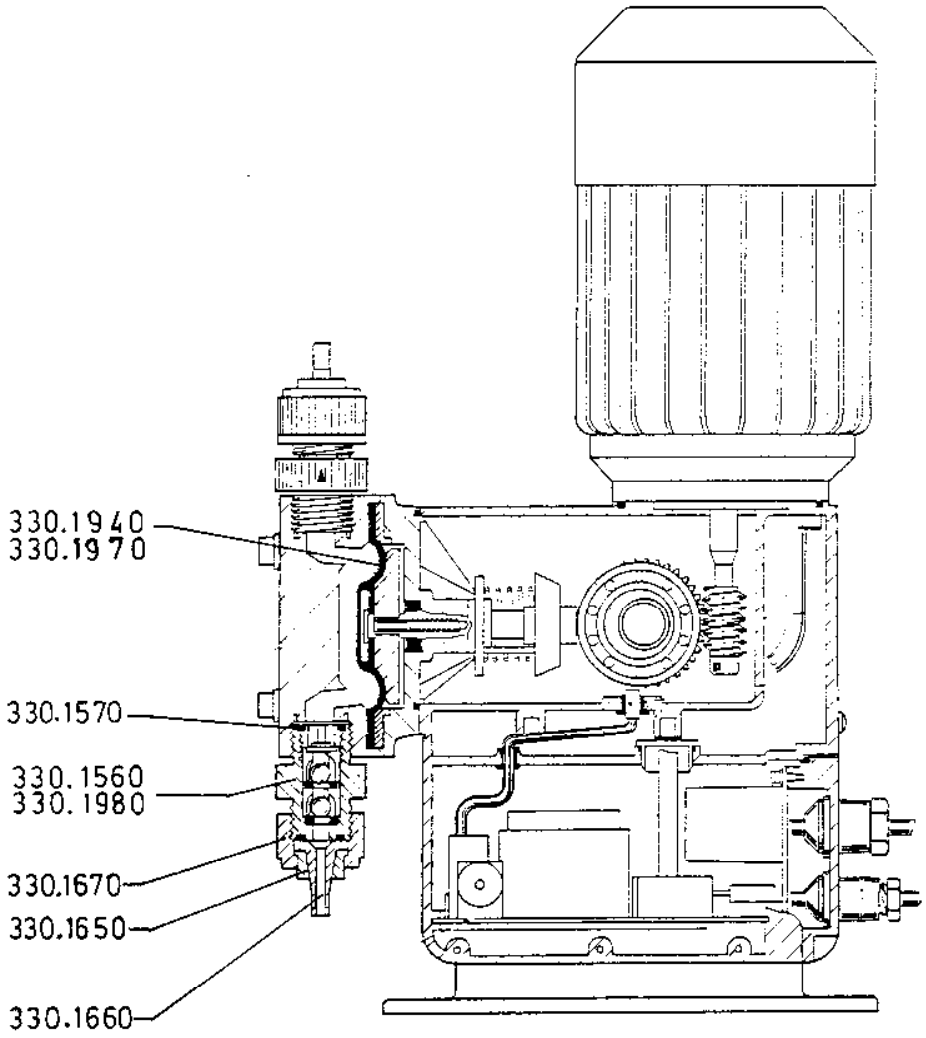

Dosierpumpe

Dosing pump

Pompe de dosage

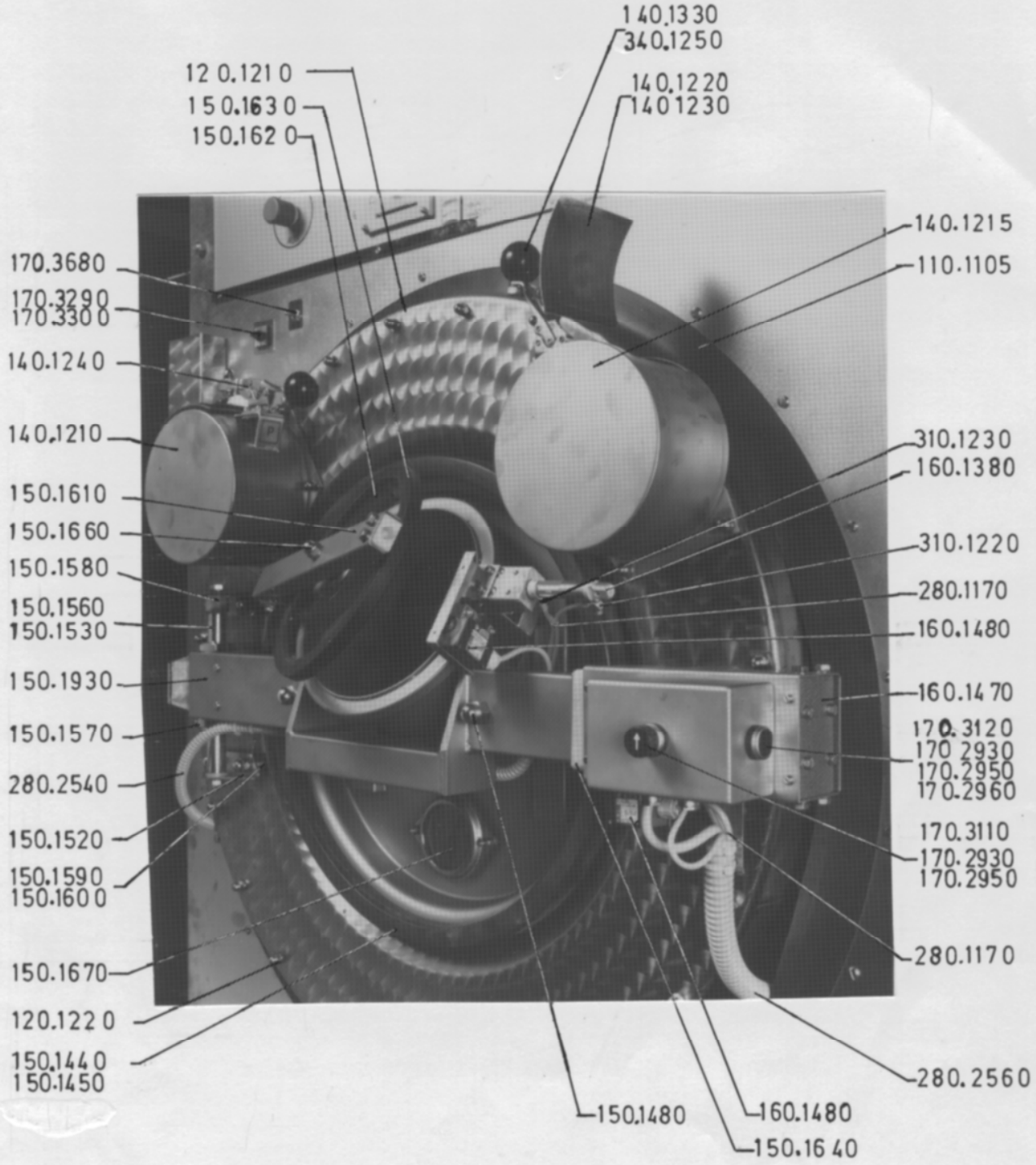

Seibt+Kapp GmbH&Co
Maschinenfabrik KG
71727 Erdmannhausen
Tel: 07144/3219
Fax: 07144/39262

FAS 30/40 Waschschleudermaschine Ausgabe 3/03/92

Gruppe: 110-120-140-150-160-170-280-310-340

Bild Nr. 19

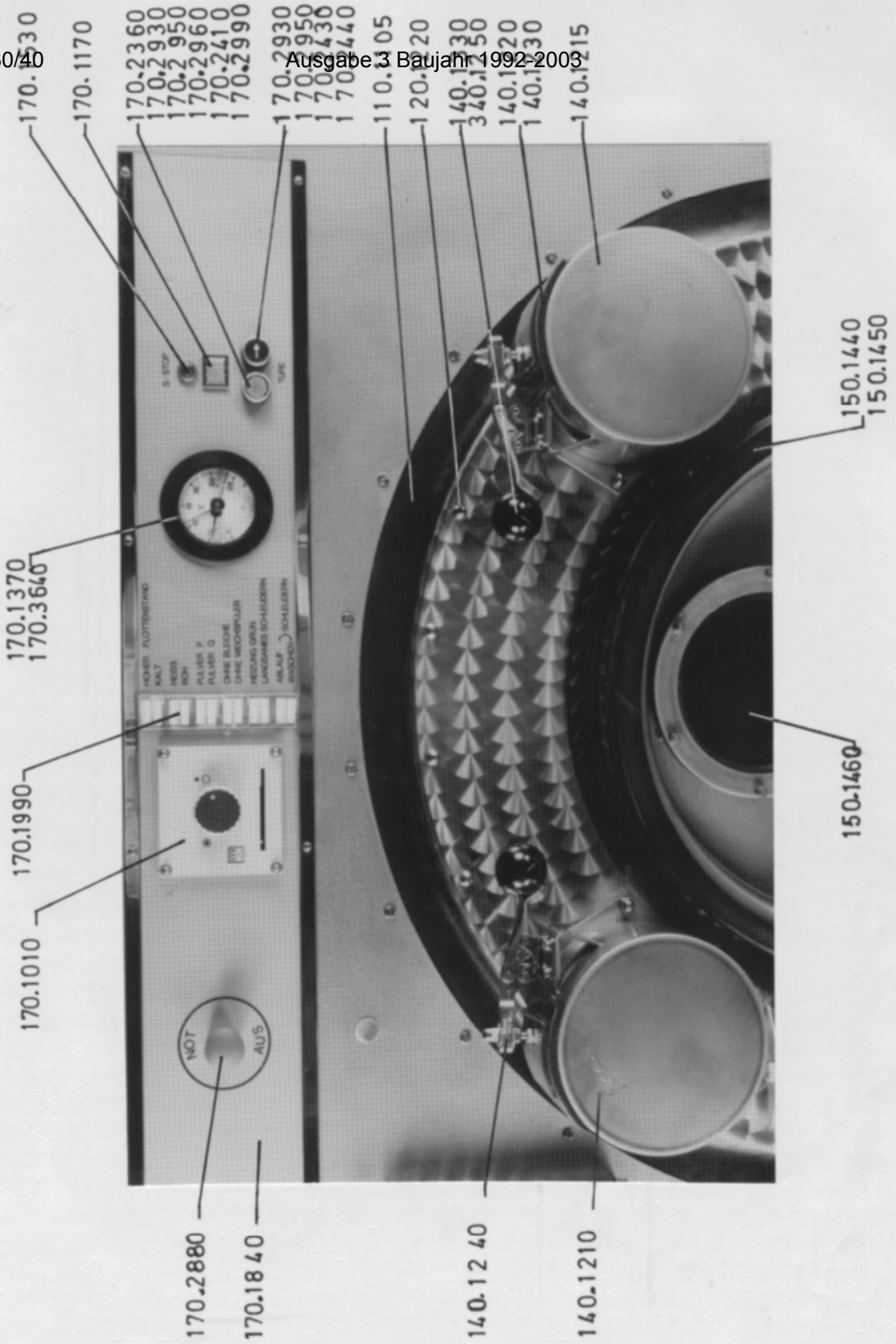

Seibt+Kapp GmbH&Co
Maschinenfabrik KG
71727 Erdmannhausen
Tel: 07144/3219
Fax: 07144/39282

FAS 30/40 Waschschleudermaschine Ausgabe 3/03/92

Gruppe: 110-120-140-150-170

Bild Nr. 20

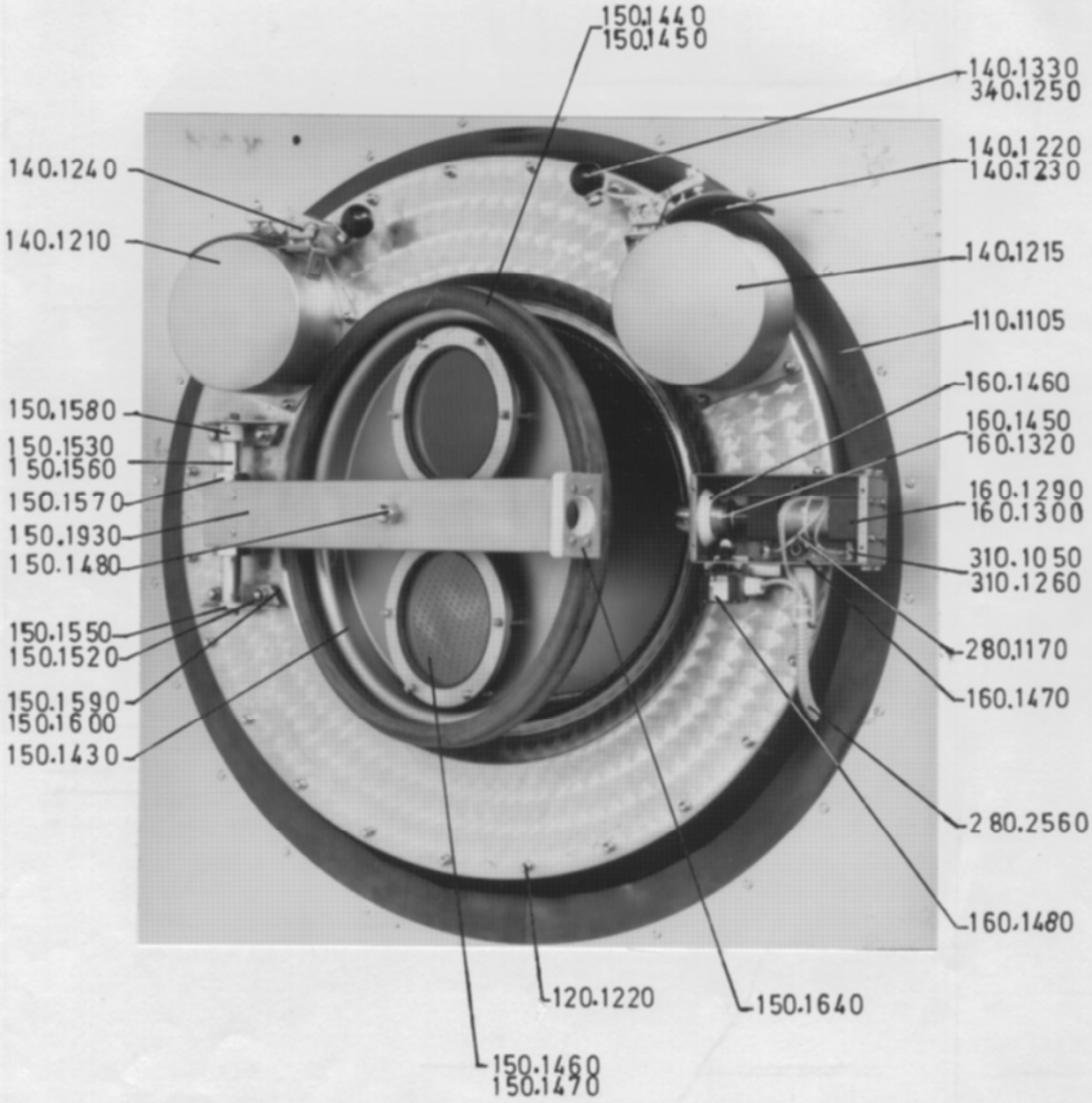

Seibt+Kapp GmbH&Co
Maschinenfabrik KG
71727 Erdmannhausen

FAS 30/40 Waschschleudermaschine Ausgabe 3/03/92

Gruppe: 110-120-140-150-160-280-310

Bild Nr. 21

Tel: 07144/3219
Fax: 07144/39282

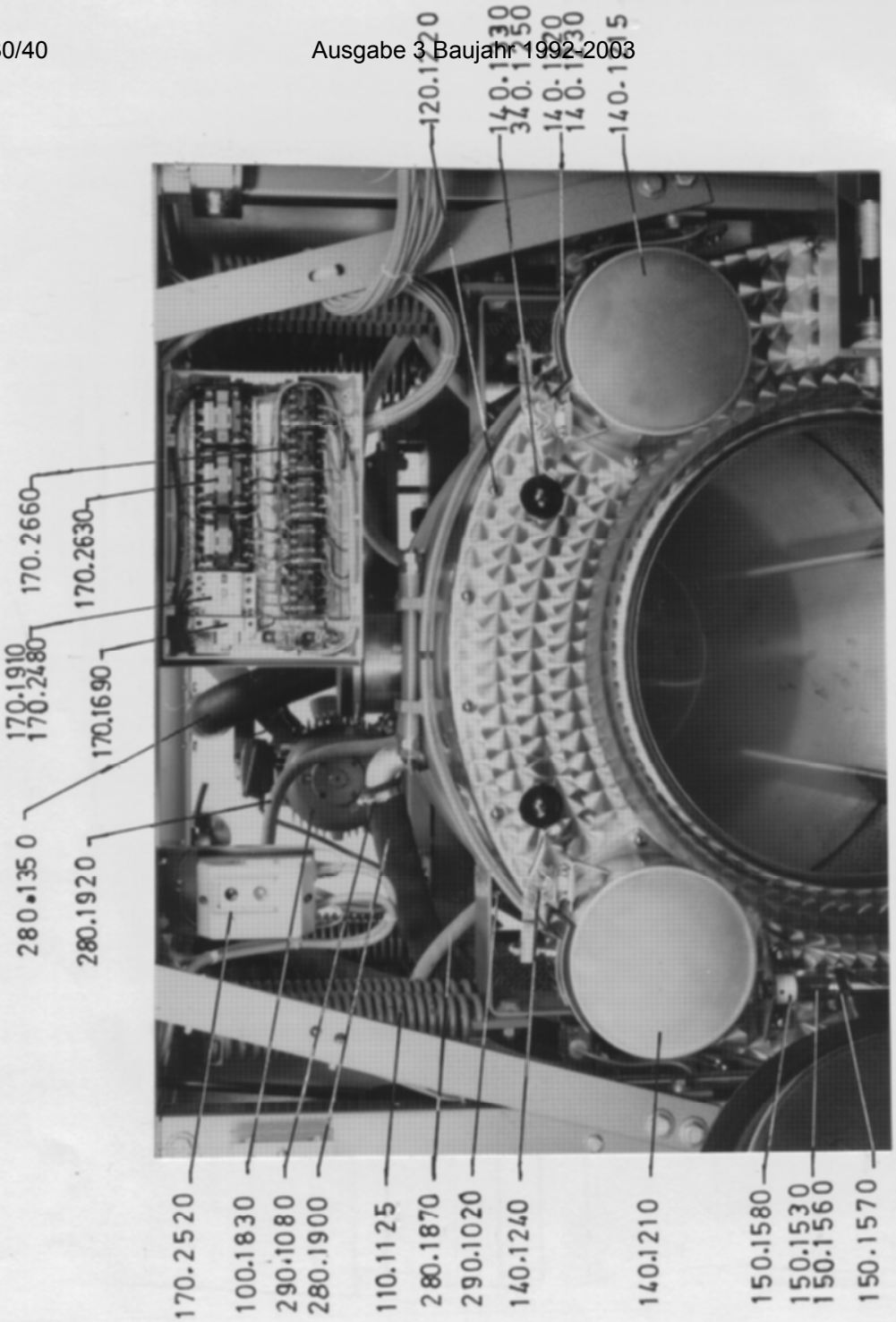

Seibt+Kapp GmbH&Co
Maschinenfabrik KG
71727 Erdmannhausen

FAS 30/40 Waschschleudermaschine Ausgabe 3/03/92

Gruppe: 100-110-120-140-150-170-280-290

Bild Nr. 22

Tel: 07144/3219
Fax: 07144/39282

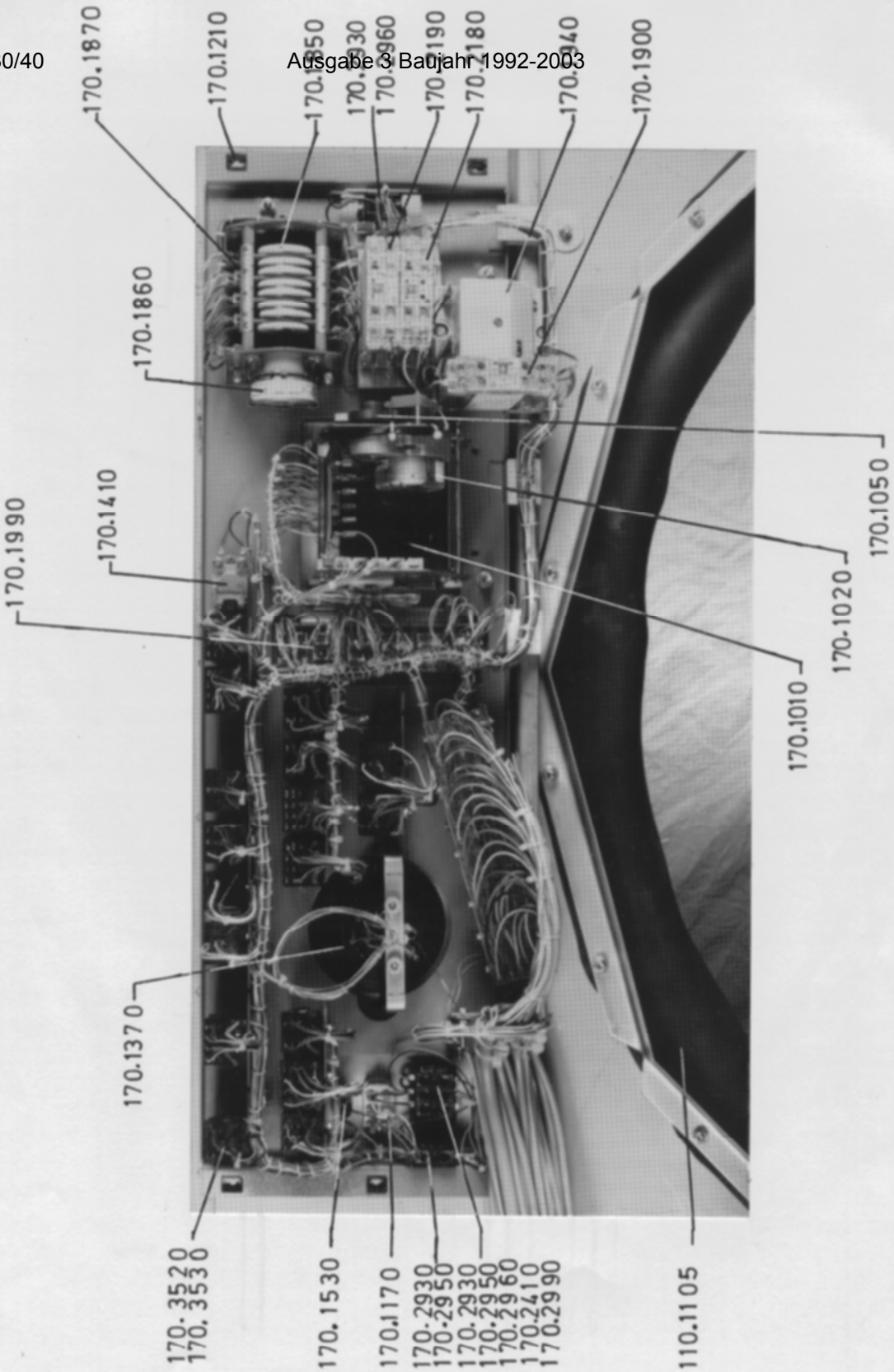

Seibt+Kapp GmbH&Co
Maschinenfabrik KG
71727 Erdmannhausen
Tel: 07144/3219
Fax: 07144/39282

FAS 30/40 Waschschleudermaschine Ausgabe 3/03/92

Gruppe: 110-170

Bild Nr. 23

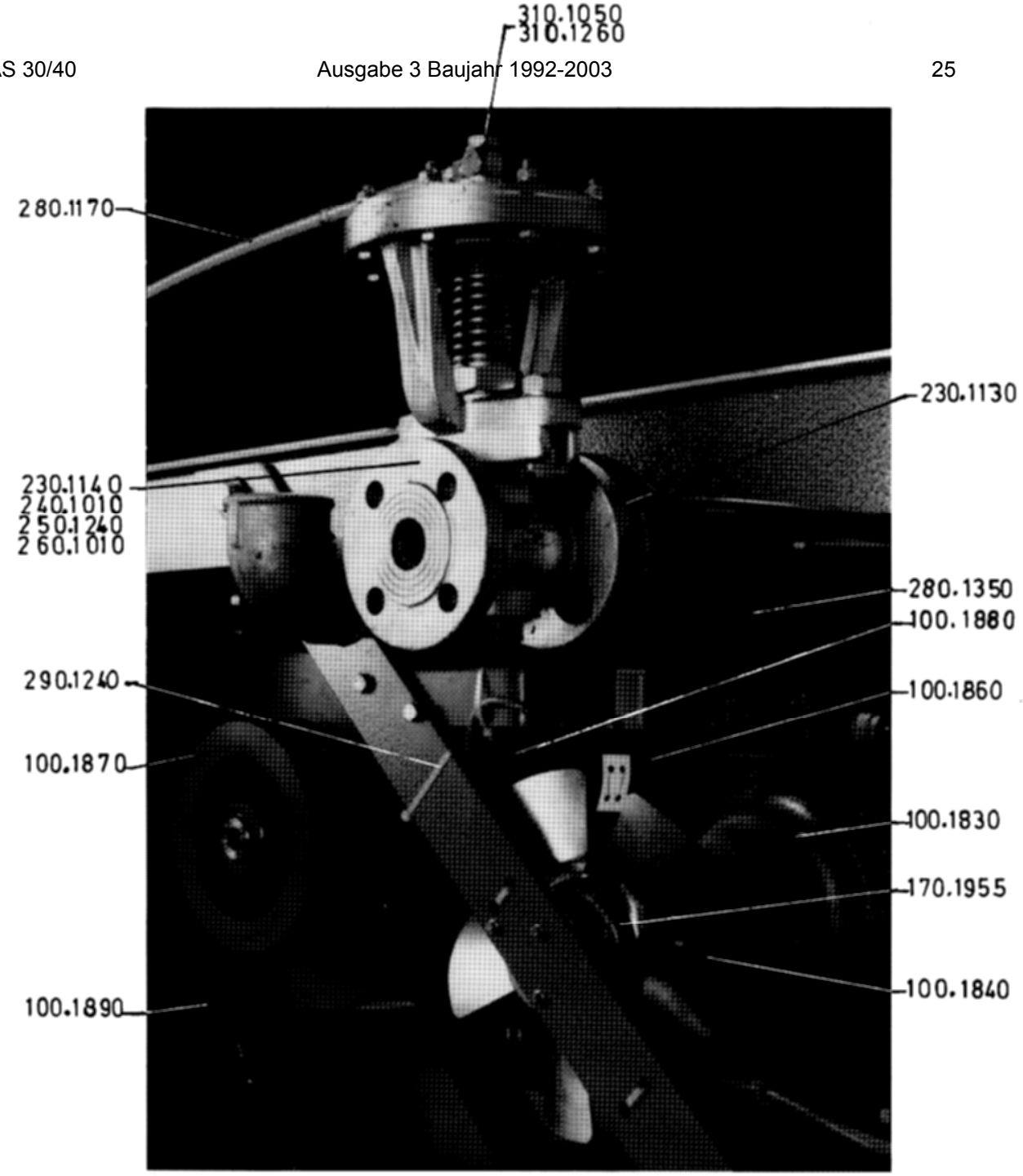

Seibt+Kapp GmbH&Co
Maschinenfabrik KG
71727 Erdmannhausen

FAS 30/40 Waschschleudermaschine Ausgabe 3/03/92

Gruppe:100 -170-230-240-250-260-280-290-310

Bild Nr. 24

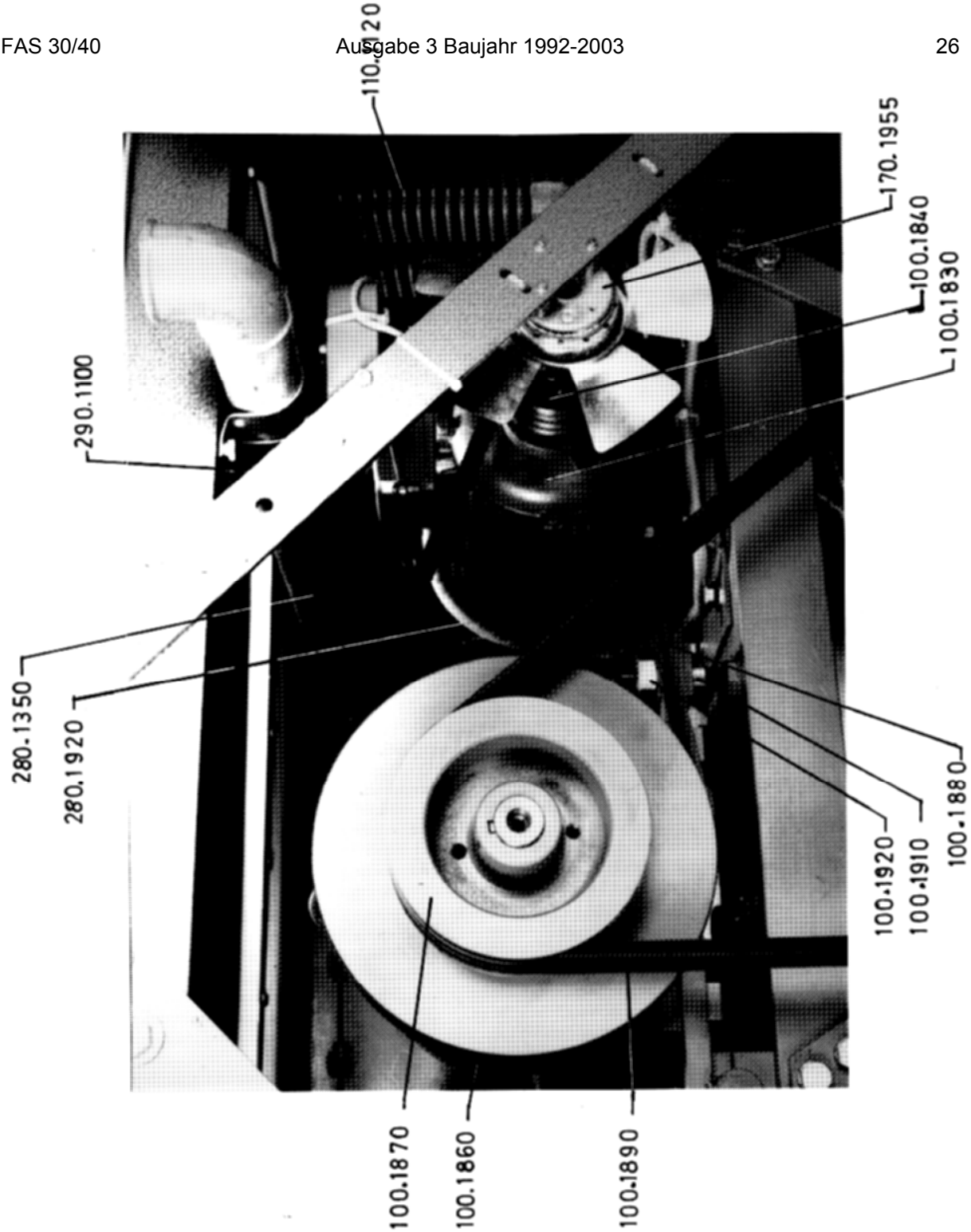

Seibt+Kapp GmbH&Co
Maschinenfabrik KG
71727 Erdmannhausen

FAS 30/40 Waschschleudermaschine

Gruppe: 100 - 110 - 170 - 280 - 290

Ausgabe 3/03/92

Bild Nr. 25

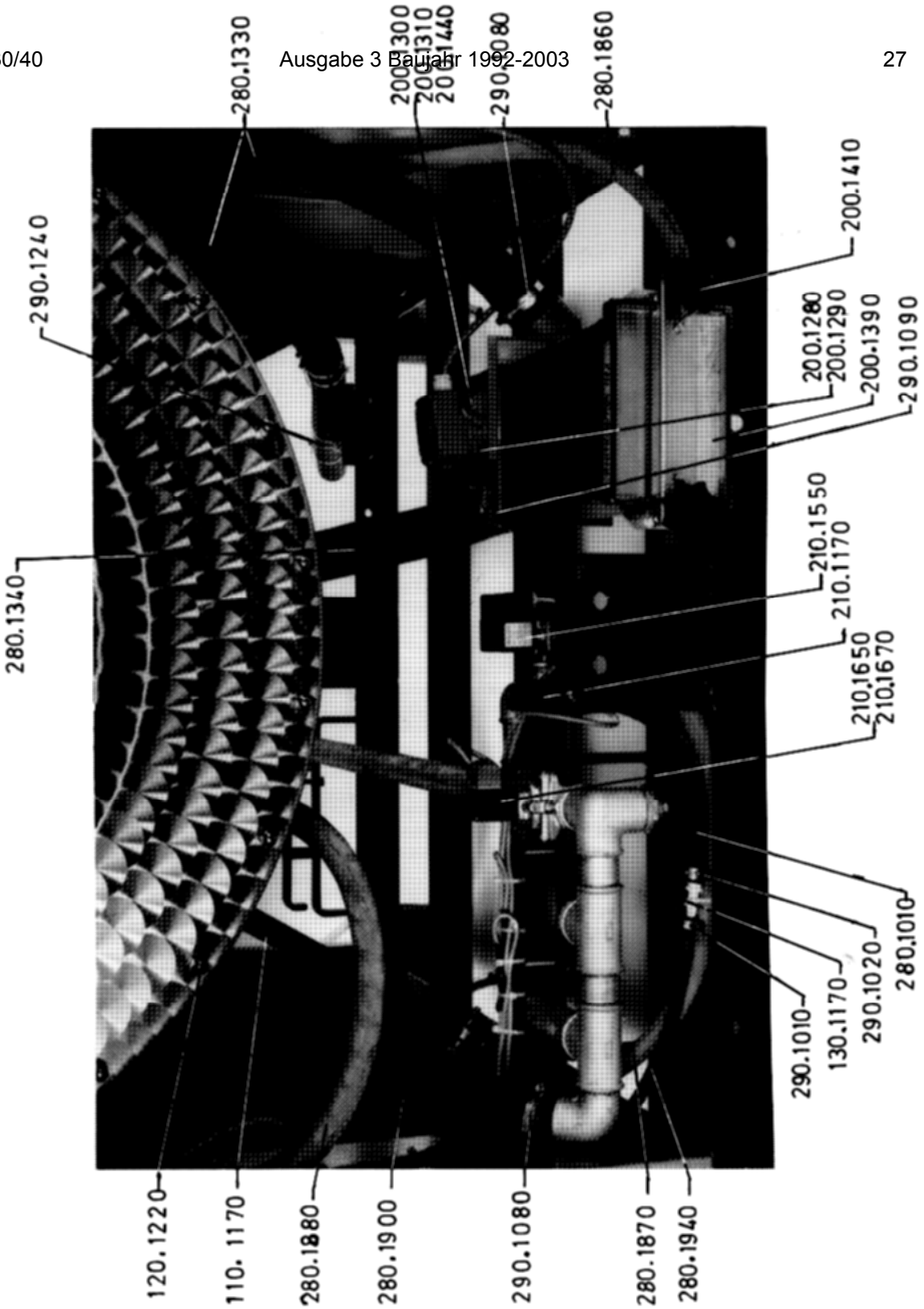

Seibt+Kapp GmbH&Co
Maschinenfabrik KG
71727 Erdmannhausen

FAS 30/40 Waschschleudermaschine Ausgabe 3/03/92

Gruppe: 110-120-130-200-210-280-290

Bild Nr. 26

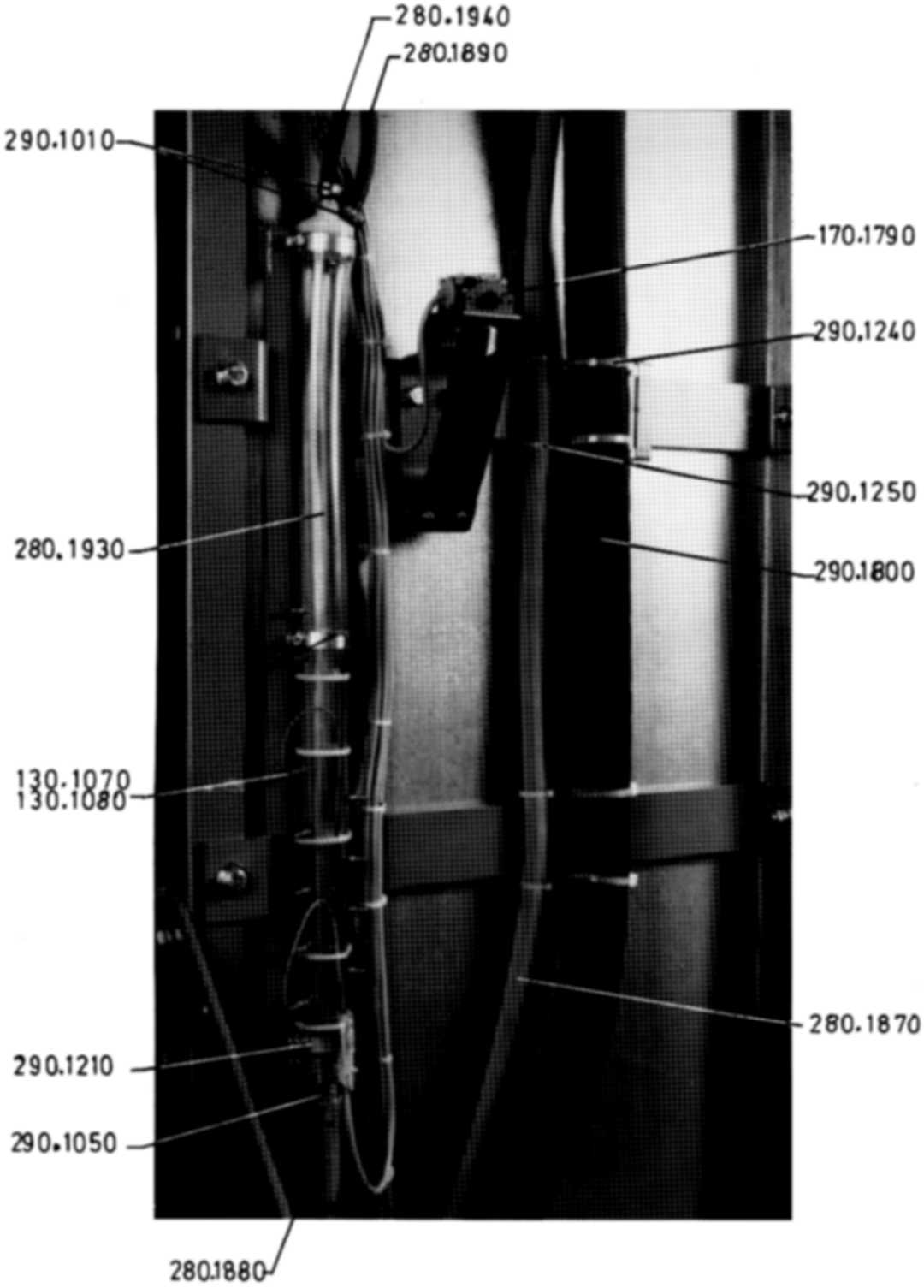

Seibt+Kapp GmbH&Co
Maschinenfabrik KG
71727 Erdmannhausen

FAS 30/40 Waschschleudermaschine

Gruppe: 130 – 170 – 280 – 290

Ausgabe 3/03/92

Bild Nr. 27

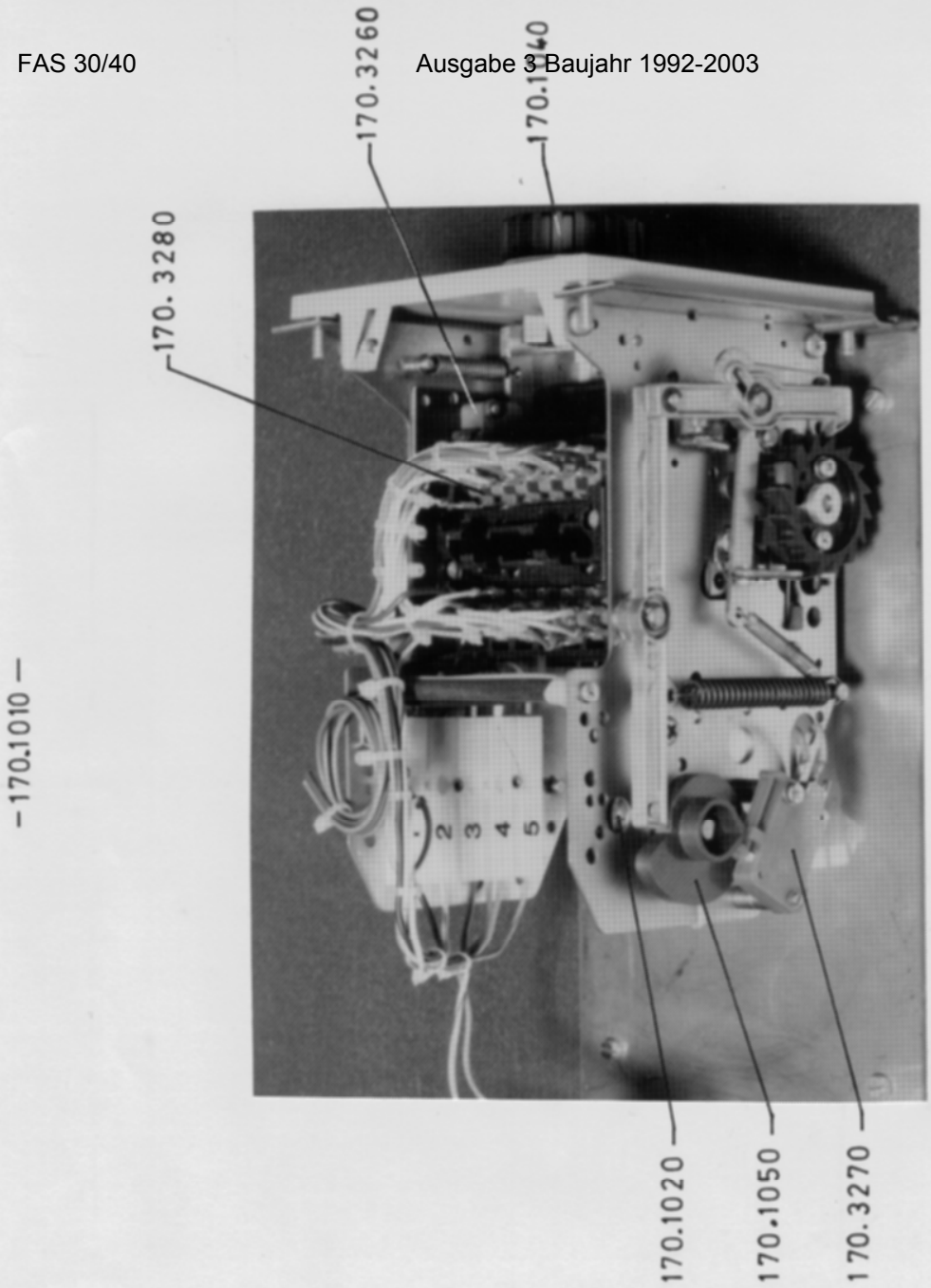

Seibt+Kapp GmbH&Co
Maschinenfabrik KG
71727 Erdmannhausen
Tel: 07144/3219
Fax: 07144/39282

FAS 30/40 Waschschleudermaschine Ausgabe 3/03/92

Gruppe: 170

Bild Nr. 28

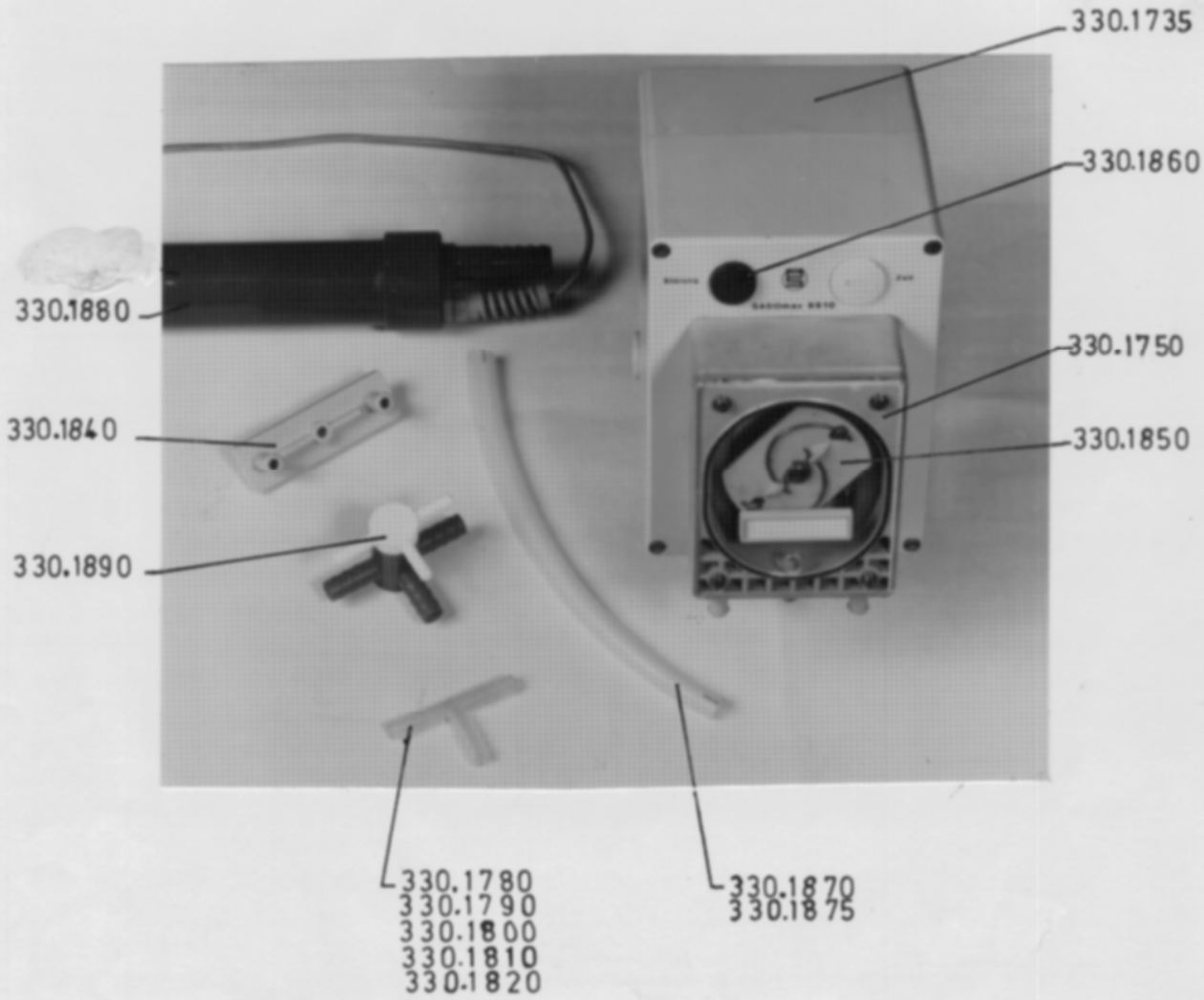

Seibt+Kapp GmbH&Co
Maschinenfabrik KG
71727 Erdmannhausen
Tel: 07144/3219
Fax: 07144/39282

FAS 30/40 Waschschleudermaschine Ausgabe 3/03/92

Gruppe: 330

Bild Nr. 29

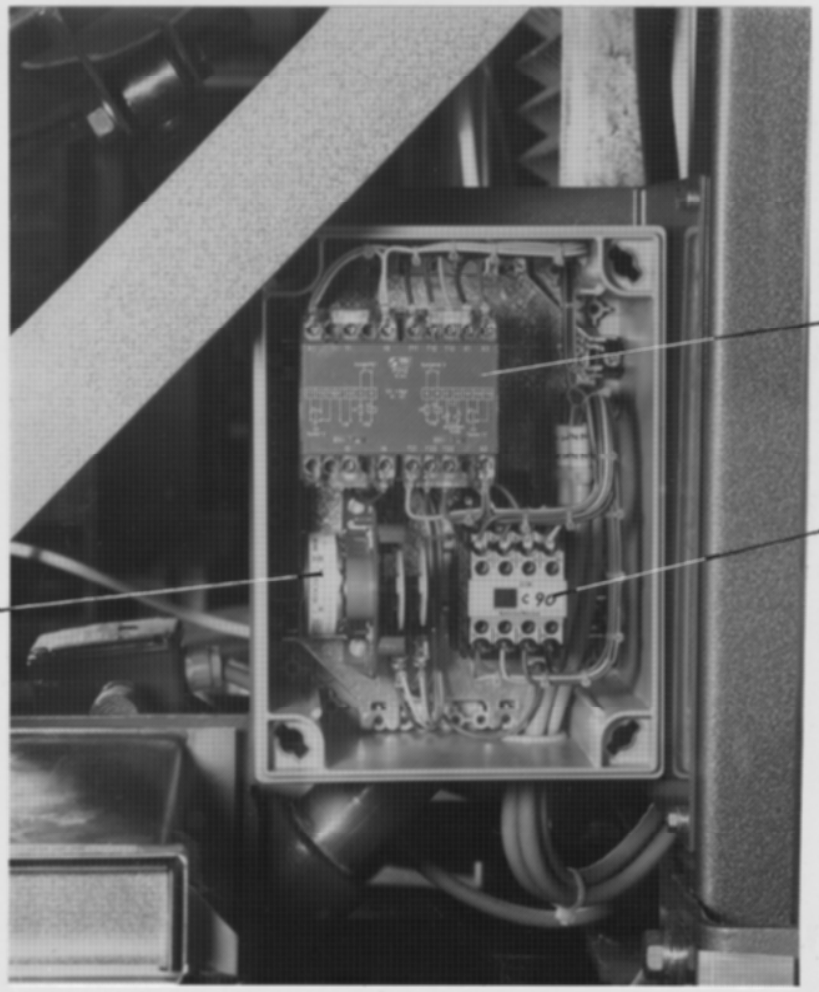

Seibt+Kapp GmbH&Co
Maschinenfabrik KG
71727 Erdmannhausen
Tel: 07144/3219
Fax: 07144/39282

FAS 30/40 Waschschleudermaschine Ausgabe 3/03/92

Gruppe: 170

Bild Nr. 30

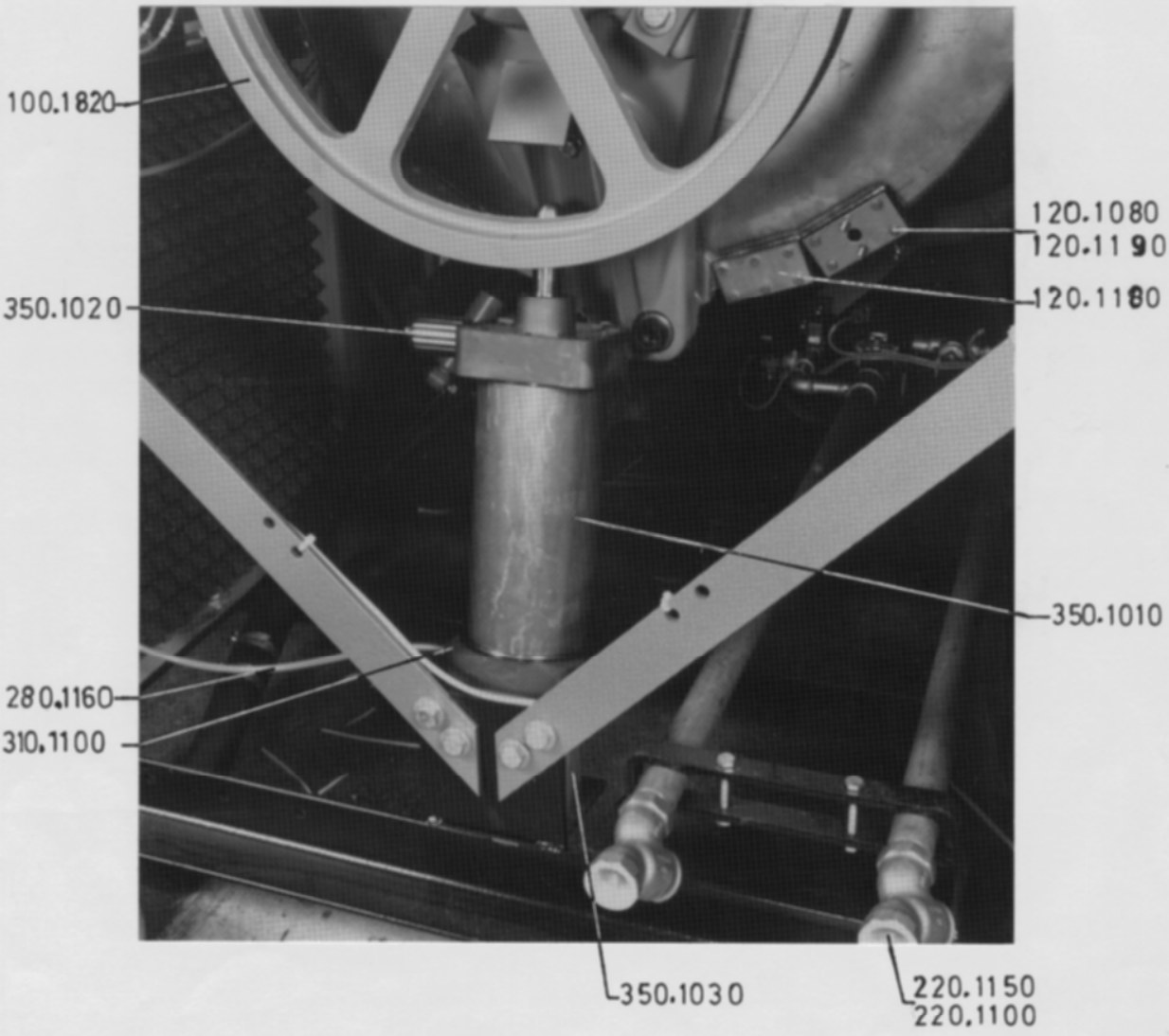

Seibt+Kapp GmbH&Co
Maschinenfabrik KG
71727 Erdmannhausen
Tel: 07144/3219
Fax: 07144/39282

FAS 30/40 Waschschleudermaschine Ausgabe 3/03/92

Gruppe: 100-120-220-280-310-350

Bild Nr. 31

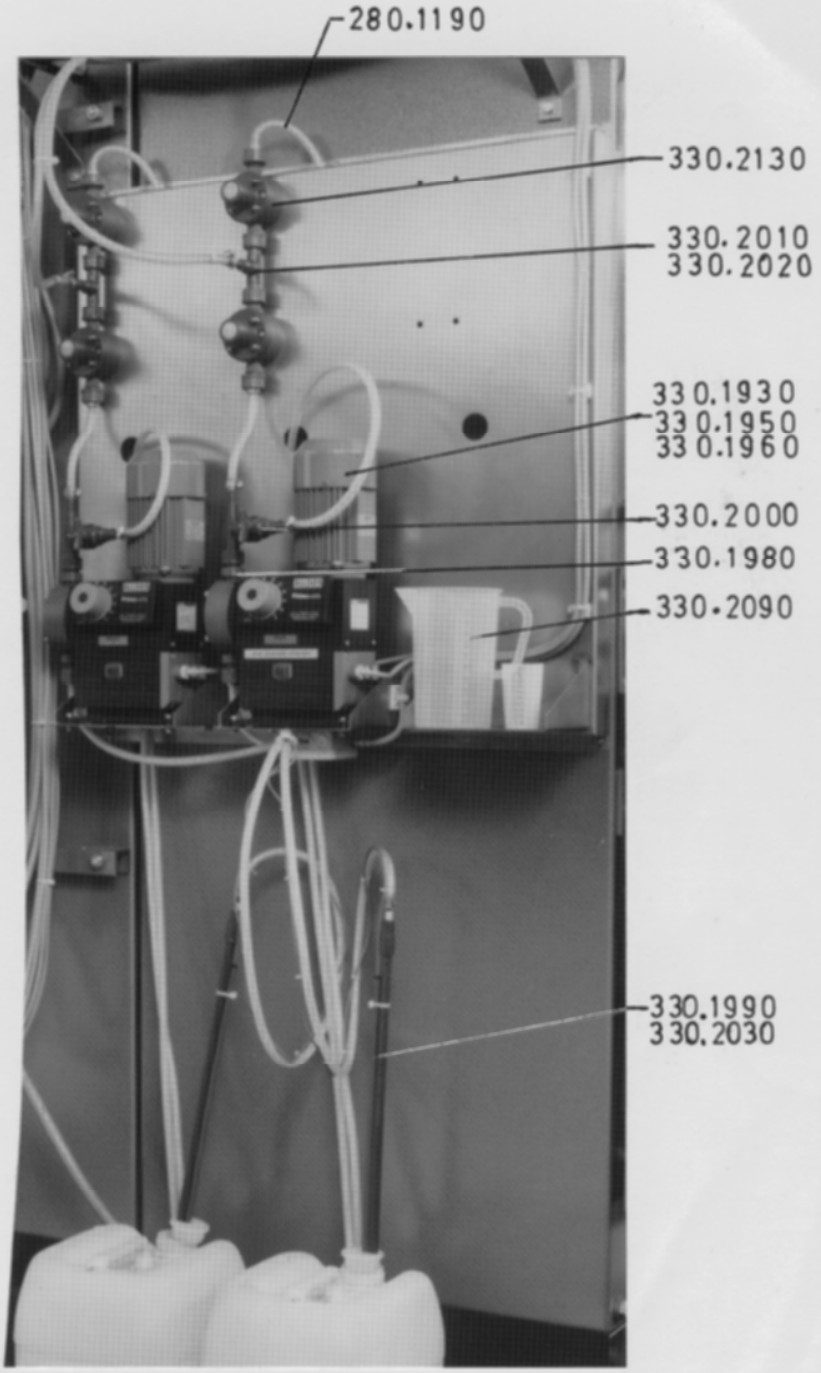

Seibt+Kapp GmbH&Co
Maschinenfabrik KG
71727 Erdmannhausen
Tel: 07144/3219
Fax: 07144/39282

FAS 30/40 Waschschleudermaschine Ausgabe 3/03/92

Gruppe: 280-330

Bild Nr. 32

Teilenr.	Bezeichnung	Zeichnung
100 . 1260	Lagerfett 1 kg	Alvania R3
100 . 1270	Tube Klüber Fett	Isoflex NBU
100 . 1280	1 kg Klüber Fett	Isoflex NBU
100 . 1680	Zylinderrollenlager	NU 220
100 . 1690	Seegerring zum Zylinderrollenlager (2 Stück erforderlich)	180x4 DIN 4
100 . 1700	Pendelrollenlager	21316 CC
100 . 1710	Seegerring zum Pendel-rollenlager (2 Stück erforderlich)	170x4
100 . 1720	Simmerring im Lagerkörper	130x170x15
100 . 1730	Simmerring im Lagerkörper	140x180x15
100 . 1740	Stützscheibe zum Simmer-ring	150x180x3.5
100 . 1750	Distanzbüchse auf derTrommelachse 84x120x164	6000- 102.1
100 . 1770	Paßfeder auf der Trommel-achse	20x12x90
100 . 1780	Achsenmutter mitSicherungsblech auf der Trommelachse	M 70x2
100 . 1790	O- Ring zwischen Lager-körper und Wannenrückwand	215x6.99
100 . 1800	Abdichtbüchse zur Be-festigung des Lagerkörper an der Wanne32x12x8	5800-100.7
100 . 1810	Dichtring zur Abdicht-büchse aus Neoprene 11x19x4	5800-100.30
100 . 1820	Keilriemenscheibe3-rillig 630 Durchmesser	6000- 100.4
100 . 1830	Waschmotor ohne Keil-riemenscheibe Fabrikat Emod	OL 112M-12/
100 . 1835	Waschmotor m. Keilriemen-scheibe	OL 112M-12/
100 . 1840	Keilriemenscheibe4- rillig zum Waschmotor 2 Drehzahlen	6000- 102.6
100 . 1855	Schleudermotor mit Keilriemenscheibe	132/M/4/2/W

Teilenr.	Bezeichnung	Zeichnung
100 . 1860	Schleudermotor polum-schaltbar ohne Keil-riemenscheibe Fabr. Emod	132/M/4/2/W
100 . 1870	Keilriemenscheibe3/4- rillig für Schleudermotor 310x190	6000- 102.5
100 . 1880	1 Satz = 4 Stück Schmalkeilriemen zum Waschmotor (bei Netzfrequenz 50 Hz)	SPZ 1500 L
100 . 1890	1 Satz = 3 Stück Schmalkeilriemen für Schleuder-motor(bei Netzfrequenz 50 Hz	SPB 2650 L
100 . 1900	Verstellspindel mitMuttern u. Federringen z. Riemenspanneinrichtungdes Waschmotor M12x180	6000- 101.6
100 . 1910	Verstellmutter zurRiemenspanneinrichtung des Schleudermotor 45x75	6000-101-63
100 . 1920	Kontermutter zur Ver-stellmutter der Riemen-spanneinrichtung desSchleudermotors	M30x 1.5
100 . 2010	Fettpresse zur Haupt-lagerung (mit Fett gefüllt)	F 32/2
100 . 2020	Fettpresse zum Waschmotor(mit Fett gefüllt)	F 33/1
100 . 2030	Loctite Spezialkleberzur Sicherung von Schraubenverbindungen	blau 245
100 . 2160	Lagerwerkzeug für Hauptlagerung komplett mit Anleitung(leihweise)	
100 . 2300	Gleitringpuffer zumGegenring (bei FAS30/40 ab 4.92)	BB9
100 . 2320	Stützscheibe zum Pendelrollenlager 170x140x3.5	6000-102.80
100 . 2330	Stützscheibe zum Pendelrollenlager	170x140x3.5
100 . 2550	Satz = 2 Stück Kugellagz. Waschmotor Fabr. Emod u. Bauknecht 6206 C3	A 1115
100 . 2560	Satz Kugellager zumSchleudermotor Fabr. Emod 6308 ZC3 u. 6307 ZC3	A 1114
100 . 2740	Aufnahme und Stützringmit O-Ring zur Gleitring-dichtung # 100.2300Grauguß D190x20 lg	6400-101.29
100 . 2750	Distanzbüchse auf derTrommelachse 100x140x74	6400-101.17
100 . 2770	Satz Teile zur Abdeckungdes Aufnahmering des Gleitringpuffer	6400-101.91
100 . 2780	Gegenring mit O-RingD 140x5 zum Gleitring-puffer 154x111x12(bei FAS30/40 ab 4.92)	6400-101.28
100 . 2800	Lagerung kpl.ohne Trommelu.Lagerkörper n.Anleitung A 1320 (Werkzeug separatbestellen) ab 4.92	FAS30/40

Teilenr.	Bezeichnung	Zeichnung
100 . 2830	Flasche mit 50 mlReiniger/Aktivator	

Teilenr.	Bezeichnung	Zeichnung
110 . 1105	Gummiblende zwischenMaschinenvorderwand und Laugenb. ohne Kabel-durchführung (ab 02.88)	3100x90x1
110 . 1120	Aufhängefeder mit Be-festigungsteilen zum Laugenbehälter23 Windungen	6400-200.60
110 . 1125	Aufhängefedern mit Be-festigungsteilen zum Laugenbehälter24 Windungen	6000-201.61
110 . 1170	Stoßdämpfer zum Laugen-behälter Fabr. Bilstein	F4 - B 46

Teilenr.	Bezeichnung	Zeichnung
120 . 1080	Klingeritdichtungen	6.4x10x2
120 . 1130	Gummidichtung zum Blechflansch aus Neoprene	114x54x4
120 . 1140	Gummiring zum Thermostat-fühler 6 mm Ø	12x4.2
120 . 1180	Blechflansch an derWannenrückwand ohne Bohrung	114x54x2
120 . 1190	Befestigungsschraube zuBlechflansch aus Kuprodur	M6x15
120 . 1210	Gummidichtung zur Stirn-wand	10x12x2840
120 . 1220	Hutmutter mit Federringzur Befestigung der Stirnwand	M8 DIN 158
120 . 1230	Tube Klebstoff zur Befestigung von Dichtungen	

Teilenr.	Bezeichnung	Zeichnung
130 . 1070	Elektrode zum Meßschlauch	8 x 29
130 . 1080	Kontaktstecker zurElektrode	
130 . 1170	Reduz. Schlauchverbindefür Schläuche von 8 - 12 mm und von 12 - 16 mm	8703-812

Teilenr.	Bezeichnung	Zeichnung
140 . 1090	Messbecher 1/2 l glasklar	953
140 . 1095	Messbecher 1 Liter Kunststoff glasklar	951
140 . 1210	Waschmitteleinspülkaste"links (Bez.""P"")" kompl.	
140 . 1215	Waschmitteleinspülkaste"rechts (Bez.""Q"")" kompl.	
140 . 1220	Deckel zum Einspülkastenmit Befestigungsschraube und Dichtung	118x112
140 . 1230	Dichtung zum Deckel fürEinspülkasten	112x112x4
140 . 1240	Spanner zum Deckel fürEinspülkasten und zur Saugzugtür	Typ 225 US
140 . 1260	Satz = 2 Stück Dichtungenzwischen Stirnwand und Einspülkasten	
140 . 1330	Kugelknopf schwarz fürSpanner des Einspülkasten	45 M12

Teilenr.	Bezeichnung	Zeichnung
150 . 1430	Blechteil zur Beladetür	
150 . 1440	Dichtung zur Beladetürmit Anleitung A 1463	536 gestr.L=
150 . 1450	Gummibeilegring zurBeladetürdichtung 536	12x14x1740
150 . 1460	Schauglas zur Beladetür	Ø 200 x 8
150 . 1470	Dichtung zum Schauglas	200 gestr. L
150 . 1480	Hutmutter zum Be-festigungsbolzen der Beladetür	M16 DIN 15
150 . 1490	Türarm ohne Verschluß-teil	690x90x45
150 . 1500	Tube Silikon transparent	
150 . 1510	Abdeckblech zum Ver-schluáteil am Türarm	
150 . 1520	1 Satz = 2Stück Be-festigungswinkel zum Türarm	124x50x3
150 . 1530	Scharnierbolzen mitSchrauben	18x250
150 . 1540	Beilegscheibe zum Tür-scharnier 12Ø	DIN 125 V2A
150 . 1550	Satz = 2 StückGleitringe aus Kunststoff zur Scharnierbüchse	
150 . 1560	Scharnierbüchse zumTürarm	30x220
150 . 1570	Sechskantmutter zurScharnierbüchse	M30x1.5 DIN
150 . 1580	Feder zur Scharnierbüchse	28x42x3,2
150 . 1590	1 Satz = 4 StückAbdichtbüchse zum Be-festigungswinkel24x10x10	6000-420.9
150 . 1600	Satz = 4 Stück O-Ringzur Abdichtbüchse	8x5
150 . 1610	Türarm zur Beladeöffnungbei Maschinen mit Saugzugtür Ø 250355x120x2	6370-500.29
150 . 1620	Türscheibe für Belade-öffnung der Saugzugtür Ø 250	Ø 265 x 8
150 . 1630	Dichtung der Türscheibefür Saugzugtür Ø 250	L= 770 mm

Teilenr.	Bezeichnung	Zeichnung
150 . 1640	Verschlußteil zu Türarmaus Polyamid B 18x60x100 (ab 3.1987)	6000-530.14
150 . 1650	Satz Dichtungen zurBefestigungsschraube der Saugzugtür Ø 250 undØ 400	
150 . 1660	Hutmutter mit Federringzur Befestigungsschraube der Saugzugtür	M10
150 . 1670	Glasscheibe für Schau-glas zur Saugzugbeladetür	95x4
150 . 1680	Satz Dichtungen z. Schau-glas d. Saugzugbeladetür 98x85x5	
150 . 1710	Blattfeder am Türarm zuTüröffnung 193x80x1.5	6000-520.12
150 . 1860	Befestigungsschraube ohneDichtungssatz für Tür-scheibe der SaugzugtürD 250	M10x56
150 . 1930	Türarm für Maschinen mitSaugzugtür Ø 250	6370-500.26
150 . 1940	Türscheibe für Belade-öffnung der Saugzugtür Ø 400 nach W 3836	Ø 418 x 8
150 . 1950	Dichtung der Türscheibefür Saugzugtür Ø 400	6575-500.42
150 . 1960	Blechteil zur Saugzug-beladetür D 250	6370-500.3

Teilenr.	Bezeichnung	Zeichnung
160 . 1290	Pneumatikzylinder zumVerriegelungsgerät ersetzt durch 160.1720	041-5-40-50
160 . 1300	1 Satz Verschleißteilezum Pneumatikzylinder 041-5-40-50ersetzt durch 160.1720	
160 . 1320	Druckfeder zum Ver-riegelungszylinder	2.5x28x77
160 . 1330	Gummischeibe zum Pneu-matikzylinder	25x4
160 . 1350	Schlauchanschlußnippelzum Verriegelungzylinder	"1012 1/4""""
160 . 1380	Verriegelungszylinderfür Saugzugbeladetür (Bei Synex f.d. Fixierungd. Saugzugwagens 250/40	DSN 16-25-
160 . 1410	Spanner zum Deckel fürEinspülkasten und zur Saugzugtür	Typ 225 US
160 . 1440	Tube Molykote-Pasteweiß	
160 . 1450	Verriegelungsglocke zurpneumatischen Verriegel. 50x70(ab 3.1987)	6000-530.10
160 . 1460	Führungsring für Ver-riegelungsglocke aus Polyamid B 76x22(ab 3.1987)	6000-530.11
160 . 1470	Verriegelungsgerät fürpneumatische Verriegelung FAS 40 ersetzt durch 160.1720	
160 . 1480	Grenztaster zumVerriegelungsgerät bei VarioFex Sz-Tür(ab 3.1987)	BI-UIZ RIW
160 . 1720	Umbausatz zumVerriegelungsgerät FAS 40 komplett mitA 1563	

Teilenr.	Bezeichnung	Zeichnung
170 . 1010	ProgrammkartengerätS47 LC AS 60	S47 AS60 Lc
170 . 1020	Synchronmotor zumProgrammkartengerät S47LC und S48LC	
170 . 1040	Frontplatte mit Drehknopfzum Programmkartengerät S47 und S48	
170 . 1050	Transportnocken 80 min zumProgrammkartengerät S47 und S48	
170 . 1060	Programmkarte ungelocht	46 AS 80
170 . 1070	Programmkarte mitStandardprogramm	47 AS80
170 . 1080	Programmkarte mitSonderprogramm	47 AS80
170 . 1090	Stanzvorrichtung fürProgrammkarten	STV- 2
170 . 1100	Korrekturstifte fürProgrammkarte (10 Stück)	
170 . 1170	Wippenschalterbeleuchtet gelb ersetzt durch 170.1160	2 WXII-1471
170 . 1210	Satz Kunststoffbe-festigungsteile zum Gehäuse der Steuerung	
170 . 1370	KontaktfernthermometerSC 15	SC 15
170 . 1410	Akustischer SignalgeberSummer	E 2272/220V
170 . 1530	Signallampe gelb	SGF Z20/1Z
170 . 1690	Flachautomat	FAZ N C2
170 . 1790	Unwuchtschalter	AT11A- 1- I
170 . 1830	Not Aus - Schild gelb	57620 7001
170 . 1840	Frontplatte aus Plexiglas	1060x184x3
170 . 1850	Umsteuergerät(bei Masch.vor 6/84 mit Adapterplatte #170.3740)	KKD00806G
170 . 1860	Synchronmotor zumUmsteuergerät # 170.1850 # 170.3790	UDS1NE1D
170 . 1870	Mikroschalter zumUmsteuergerät #170.1810 und #170.1850	XGC2

Teilenr.	Bezeichnung	Zeichnung
170 . 1900	Zeitrelais zur Um-schaltung der Schleuder-drehzahlersetzt durch 170.5010	KZT 01 - 100
170 . 1910	Hilfsschalter NHI 11 PKZ0	NHI 10 PKZ
170 . 1940	Niveau - ReglerFabr. Dold ersetzt durch 170.5250	ENE
170 . 1955	Kühlventilator	AS 250-4 IP
170 . 1970	Klemmleiste zum Kühl-ventilator u. Saugzugtür	KBD 1/3
170 . 1980	Kunststoffschutzhaubezur elektrischen Steuerung (hergestellt aus 27-00151)	6000- 701.5
170 . 1990	Wippenschalter 2x einpoligunbeleuchtet	Z- Wi-XII 83
170 . 2000	Blindabdeckung fürWippenschalter ersetzt d. #170.2140	Z-Wi X 11/8
170 . 2120	Kippschalter Fabr.Kissling	KU 201 - 2
170 . 2180	Zeitrelais 0.5- 10 secFabr. Schleicher ersetzt durch 170.5010	KZT 310
170 . 2190	Zeitrelais 0.5- 10 secFabr. Schleicher mit Adapterplatte	KZT 01
170 . 2200	Zeitrelais 0.15- 3 secFabr. Schleicher mit Adapterplatte	KZT 01
170 . 2360	Leuchtdrucktaste RLT- Gersetzt durch 170.5210	RLT- GN
170 . 2410	Lampenfassung EF 3	EF 3
170 . 2430	Drucktaste RD- X	RD- x
170 . 2440	Tastenschild Pfeil	32 T
170 . 2480	Schutzschalter PKZM0-6,3	PKZM 1- 6
170 . 2520	Schutzschalter PKZZ2/ZM-25(ab 01.90 bei CX 300/400 ersetzt d.170.2380,ab7.95bei FAS d. #170.4570)	PKZM3- 25
170 . 2590	Schaltschütz DIL 00Mund Hilfschalter 22 DIL M	DIL 00M/22
170 . 2610	SchaltschützDIL 00AM	DIL 00AM
170 . 2620	SchaltschützDIL 00AM-10	DIL 00AM-1

Teilenr.	Bezeichnung	Zeichnung
170.2625	SchaltschützDIL 00AM-01	DIL 00AM-0
170.2630	Schaltschütz DIL 0AM und2x Hilfschalter 11S DIL M	DIL 0AM/11
170.2660	SchaltschützDIL 00M-01	DIL 00M-01
170.2780	SchaltschützDIL 2M	DIL 2M
170.2810	Elektronisches Programmgerät ES 24	ES 24-20
170.2820	Anschlußstecker zumelektronischen Programm-gerät # 170.2810 u. 3980	ES 32 - Tz4
170.2830	Entstörfilter	3710-41-3
170.2860	Drucktaste MD- Xersetzt durch 170.5170	MD- x
170.2870	Drucktaste MDK- X	MDK- x
170.2880	"Schlagtaster ""Not Aus"""	RPV
170.2890	Drehschalter Handersetzt durch 170.5190	MWK 3R
170.2900	Leuchtmeldelampenvorsatweiss	ML- WS
170.2910	Leuchtmeldelampenvorsatzgelb	ML- GE
170.2920	Leuchtmeldelampenvorsatzgrün	ML- GN
170.2930	BefestigungsadapterTyp: BE 3	BE 3
170.2940	BefestigungsadapterTyp: BE 6	BE 6
170.2950	Kontaktelement EK 10	EK 10
170.2960	Kontaktelement EK 01	EK 01
170.2970	Kontaktelement EC 11	EC 11
170.2990	Glühlampe	GL 130
170.2995	Montageschlauch zurGlühlampe GL 130 aus PVC klar	12x2x50 lg

Teilenr.	Bezeichnung	Zeichnung
170 . 3080	Zeitrelais 0,5-10 secFabr. Link ersetzt durch 170.5010	AZR 2
170 . 3110	DrehschalterRW 1R-X ersetzt duch 170.5180	RW 1R-X
170 . 3120	Drucktaste M22/D/S	RD - 01
170 . 3130	Hilfschalter 22 DIL M	22 DIL M
170 . 3260	Mikroschalter Ein- Ausz. Programmkartengerät	S 961 -L100
170 . 3270	Selektionsschalter aufdem Transportnocken zum Programmkartengerät	BV 66
170 . 3280	Mikroschalter f. Bahnenz. Programmkartengerät S940 BV 66-K-L	S 960- BV 6
170 . 3290	Nockenschalter (ab 06.88)	TM3 - 200.0
170 . 3300	Schild zum NockenschaltTM3 (ab 06.88)	6370-701.30
170 . 3370	Hilfschalter 11S DIL M	11S DIL M
170 . 3420	Zeitrelais 10 sec rück-fallverzögert Fabr. Link ersetzt durch 170.5010	AVR
170 . 3430	Zeitrelais 100 sec.anzugverzögert ersetzt durch 170.1510	2.2A / AC 10
170 . 3440	Niveaurelais Fabr. Link	NRE 2
170 . 3450	Taktgeber 10 secFabr. Link	TGR
170 . 3470	Zeitrelais 30 sec rück-fallverzögert Fabr. Link ersetzt durch 170.5010	AVR
170 . 3490	Steuerrelais Fabr.Schrack ohne Sockel	RL 306220
170 . 3500	Haltebügel zum Steuer-relais Fabr. Schrack	RN 28801
170 . 3510	Schraubsockel zum Steuerelais	Z 345
170 . 3520	Steuerungsrelais vier-polig mit Stecksockel und BefestigungswinkelHC4 - AC	HC4 - AC 22
170 . 3530	Steuerungsrelais vier-polig ohne Stecksockel ersetzt durch 170.3800	HC4 - AC 22
170 . 3620	Umsteuergerät zur Kipp-einrichtung	KKC 00221

Teilenr.	Bezeichnung	Zeichnung
170 . 3630	2 - Hand - Relais zurKippeinrichtung	P2 HZ/220V
170 . 3640	Glasscheibe zum Fern-thermometer SC 15	SC 15
170 . 3680	Kippschalter m. 0-StellFabr. Marquardt	8,15E+10
170 . 3690	Kippschalter z. DosierungFabr. Kissling 2-polig 3-Stellungen	KAU-202-2
170 . 3720	Speicherkassette mitAnleitung A 1408	SPK 32
170 . 3730	Handprogrammiergerät	HPG 32 D
170 . 3770	StandardprogrammsatzSekatronik in Speicherkasette(leihweise)	
170 . 3780	StandardprogrammsatzSekatronik mit einem Sonderprogramm inSpeicherkas. (leihweise	
170 . 3790	Umsteuergerät zurDosiereinrichtung	KKD 00821E
170 . 3800	Miniaturrelais für Steck-anschluß Fabr. Finder 4 Wechsler 5A/250V ACohne Fassung	55.34
170 . 3805	Relaisfassung zu 170.38und 170.4240 und 170.4810	94.44
170 . 3810	Haltebügel zu # 170.380und 170.4240 und 170.4810	94.52
170 . 3820	Signalleuchte mit festeingebauter Lampe Farbe:weiázur Dosierstation	1307.02.wei
170 . 3830	Signalleuchte mit festeingebauter Lampe Farbe:grünzur Dosierstation	1307.02.gr
170 . 3840	Signalleuchte mit festeingebauter Lampe Farbe:rotzur Dosierstation	1307.02.rot
170 . 3860	Taster zur Dosierstatiofür manuelle Betätigung	1,80E+12
170 . 3880	Temperaturregler mit3 frei wählbaren Temp-eraturen	ST 96-24.01
170 . 3890	Tauchfühler zu #170.3880-20 bis +105 Grad Celsius D=6mm,l=100mm	TF6-10,KTY
170 . 3910	Anschlußdose zu Kühl-ventilator # 170.1955	
170 . 4570	Schutzschalter	PKZM0 - 25
170 . 5170	Drucktaster schwarzmit Öffner und Schließer	

Teilenr.	Bezeichnung	Zeichnung
170 . 5180	Knebelgriff mit 2 Stellungen,Schließer und Öffner	
170 . 5190	Knebelgriff mit 3 Stellungen,Schließer und Öffner	
170 . 5200	Notaustaster M22-PV mitÖffner	
170 . 5210	Leuchtdrucktaste weiß M22-DL-Wmit Öffner und Schließer	
170 . 5230	Leuchtmelder weiß M22-L-Wmit LED-Element	
170 . 5250	Niveaumeßeinrichtung mit W 5879	

Teilenr.	Bezeichnung	Zeichnung
180 . 1010	lfdm Anschlußkabel3x0.5 qmm	3x0.5
180 . 1020	lfdm Anschlußkabel4x0.5 qmm	4x0.5
180 . 1030	lfdm Anschlußkabel6x0.5 qmm	6x0.5
180 . 1040	lfdm Anschlußkabel14x0.5 qmm	14x0.5
180 . 1060	lfdm Anschlußkabel5x0.75 qmm	5x0.75
180 . 1070	lfdm Anschlußkabel8x0.75 qmm	8x0.75
180 . 1080	lfdm Anschlußkabel5x1.5 qmm	5x1.5
180 . 1090	lfdm Ölflex-Kabel7 x 1,5 qmm	7x1.5
180 . 1100	lfdm Anschlußkabel5x2.5 qmm	5x2.5
180 . 1110	lfdm Anschlußkabel7x2.5 qmm	7x2.5
180 . 1120	lfdm Anschlußkabel5x6 qmm	5x6
180 . 1130	lfdm Anschlußkabel3x0.75 qmm	3x0.75

Teilenr.	Bezeichnung	Zeichnung
200 . 1120	1 Satz Gleitringdichtungzur Ablaufpumpe mit Anleitung A 1175	
200 . 1130	Teflonring zur Ablauf-pumpe	
200 . 1280	Ablaufpumpe mit Pumpen-gehäuse u. Kunststoffein-satz m. Anleitung A 1175	RF 0.37/2-7
200 . 1290	Ablaufpumpe ohne Pumpengehäuse mit 2 O- Ring 88x 5mit Anleitung A 1175	RF 0.37/2-7
200 . 1300	Pumpenmotormit Anleitung A 1175	AF 71/-7
200 . 1310	Rotor zum Pumpenmotor	
200 . 1320	Pumpengehäuse mitKunststoffeinsatz	
200 . 1340	Flanschdeckel zumPumpengehäuse	
200 . 1350	1 Satz = 3 Stück Be-festigungsschraube zum Pumpengehäuse	M8x35
200 . 1360	O- Ring zum Pumpenge-häuse	88x5
200 . 1365	Satz O- Ring zur Ablaufpumpe bestehend aus Ø88x5, Ø70x6, Ø58x6	
200 . 1370	Pumpenflügel	
200 . 1380	Siebeinsatz zum Fremd-körperfilter komplett	
200 . 1390	Deckel mit Dichtung zumFiltersiebgehäuse bis 05/96 ersetzt durch 200.1490	
200 . 1400	Dichtung zum Deckel amFiltersiebgehäuse	115x185x5
200 . 1410	Sterngriff zum Fremd-körperfiltergehäuse	M10
200 . 1440	Kugellager zum Pumpen-motor	6202 2Z
200 . 1490	Deckel mit Dichtung zumFiltersiebgehäuse FAS40/CX	

Teilenr.	Bezeichnung	Zeichnung
210 . 1090	Spule 230 V zum Magnetventil210.1010 u. 1030 u. 1060 u. 1650 u. 1670 u. 1690	0211-4004-1
210 . 1100	Plunger zum Magnetventil# 210.1010, 210.1030 u. # 210.1060, # 320.1240	211-1006.1
210 . 1110	Druckfeder zum Plungerfür Magnetventil # 210.1010, 210.1030 u.# 210.1060, # 320.1240	311-34
210 . 1130	O- Ring zum Magnetventil# 210.1010, # 210.1030 # 210.1060, # 310.1010 u.# 310.1030, # 320.1240	25x 1.5
210 . 1170	"Magnetventil 1/2"" Fabr."Müller (vormontiert n. W4768)	1,01E+11
210 . 1180	Druckfeder zwischenSpule und Oberteil (alle Typen Fabr. Mülle	H 210
210 . 1190	Membrane zum Magnetventil# 210.1150/1160/1170/1550 1560/1570	WZ 70-29.02
210 . 1200	Oberteil aus V2A- Blechzum Magnetventil # 210. 1150/1160/1170/1550/1560/1570/1400/1740/1820/185	W62- 14.03
210 . 1210	Spule m. Stecker z. Magnet-ventil # 210.1150/1160/ 1170/1400/1440/1550/1560/1570/1405/1740	5275
210 . 1220	Stecker z. Spule z. Magventil # 210.1150/1160/ 1170/1400/1440/1550/1560/1570/1405	2919
210 . 1230	Plunger zum Magnetventil210.1150, 1160, 1170, 1550 1560, 1570, 1405	WZ 67-108.0
210 . 1240	Druckfeder z. Plunger bVentil 210.1150/1160/1170 1400/1440/1550/1560/1570/1405/1740/1820/1850	W 36-19
210 . 1550	"Doppelmagnetventil 1/2""""zur Waschmitteleinspülung	1.010.215-S
210 . 1650	Magnetventil Fabr.Bürkert Typ 281/A/32	"281/A/32 1
210 . 1660	Verschleißteilesatz zu210.1650 + 1860 bestehend aus Membransystem/Druckfeder/O-Ringen	0281-6240-2
210 . 1670	Magnetventil Fabr.Bürkert Typ 281/A/25 1"	"281/A/25 1"
210 . 1680	Verschleissteilesatz zu# 210.1670 Membransystem/Druckfeder/O-Ringe	0281-6240-1
210 . 1710	Verschleißteilesatz zuSpulenkörper #210.1650/ 1670/1690/1860, Plunger mitDichtung und O-Ring	0211-0151-5
210 . 1720	Magnetspule 220V/50Hz z# 210.1650 u.1670 u.1690 mit O-Ring u.Plungerfeder36-00058	0211-5005-1
210 . 1890	Spule 230 Vzentralverschraubt zum Magnetventil Typ 5281	

Teilenr.	Bezeichnung	Zeichnung
220 . 1040	Schmutzfängerfür Dampfzuleitung	"Fy 32- R 1 1
220 . 1050	Schmutzfängerfür Wasserzulauf	"F 30- 1 1/2"
220 . 1060	Ersatzsieb für Schmutz-fänger # 220.1050	"ES 1 1/2""""
220 . 1090	Schmutzfängerfür Dampfzuleitung	"FY 32 R 1 1
220 . 1100	Schmutzfängerfür Wasserzuleitung	"FY 30 R 1 1
220 . 1110	Edelstahlsieb zu Schmutfänger # 220.1090/ 1100	"ES 1 1/4""""
220 . 1140	Schmutzfängerfür Dampfzuleitung	"FY 32 R 1""
220 . 1150	Schmutzfängerfür Wasserzuleitung	"FY 30 R 1""
220 . 1160	Edelstahlsieb zu Schmutfänger # 220.1140/ 1150	"ES 1""""
220 . 1190	Schmutzfängerfür Dampfzuleitung	"FY 32 R 3/4
220 . 1210	Edelstahlsieb zu Schmutz-fänger # 220.1190/ 1200	"ES 3/4""""

Teilenr.	Bezeichnung	Zeichnung
230 . 1050	O- Ring zum Schrägsitz-ventil	53x3.5
230 . 1060	Nutring zum Kolben imSchrägsitzventil Fabr. Bürkert	1533-0073
230 . 1120	Dampfdüse 35x95	6020-301.4
230 . 1130	Drosselscheibe zur Dampzuleitung (bei Bestellung Dampf-druck angeben)	69x2
230 . 1140	Membrandampfventil MDV"3/4"" DN 20"	T01-2.020.1
230 . 1150	Membranen zu Membran-"dampfventil MDV 3/4"""	2.020.122.05
230 . 1160	Teflondichtring zu"Membrandampfventil 3/4"""	2.020.122-1
230 . 1170	Verschlußstopfen zuMembrandampfventil	W 074-001
230 . 1180	Ventilstange und Dichtungzum Membrandampfventil	2.020.122-0
230 . 1190	Dichtring zum Verschlußstopfen zu Membrandampf-ventil	W 140-05.02
230 . 1200	Tellerfedern zur Stopf-büchse zum Membrandampf-ventil	B 20 DIN 20
230 . 1210	Dachmanschetten zurStopfbuchse zum Membran-dampfventil	W 131-01
230 . 1260	Flanschdichtung 3/4"NW 20	28x60x2
230 . 1270	"Flanschdichtung 1" NW 25	35x70x2

Teilenr.	Bezeichnung	Zeichnung
240 . 1010	Membrandampfventil MDV"3/4"" DN 20"	T01-2.020.1
240 . 1040	Ventilstange und Dichtungzum Membrandampfventil	2.020.122-0
240 . 1090	Flanschdichtung 3/4"NW 20	28x60x2
240 . 1100	"Flanschdichtung 1" NW 25	35x70x2

Teilenr.	Bezeichnung	Zeichnung
250 . 1240	Membrandampfventil"MDV 1"" DN 25"	T01-02.025.
250 . 1250	Membrane zum Membran-"dampfventil MDV 1"""	02.025.121-
250 . 1260	Teflondichtring zum"Membrandampfventil MDV 1"""	02.025.121-
250 . 1290	"Flanschdichtung 1 1/4"""NW 32	43x82x2
250 . 1300	Dampfdüse 35x97	6025-300.5
250 . 1310	Schrägsitzventil Fabr."Bürkert 251/A/32 1 1/4"""	"251/A/32 1
250 . 1320	Teflon- Dichtring zumVentilteller im Schräg-sitzventil # 320.1070 u.# 250.1310	1533-341
250 . 1330	Gehäuse- Unterteil zumSchrägsitzkolbenventil # 320.1070 u. # 250.1310	
250 . 1340	1 Satz Stopfbuchsen-packung zum Schrägsitz-"ventil Typ 251/ 1 1/4"""und 1 1/2"""	1533-1109-0
250 . 1350	Werkzeugsatz zum wechselnder Stopfbuchsenpackung beim Schrägsitzventil"Typ 251/ 1 1/4"" u. 11/"	V-815-00
250 . 1360	O- Ring zum Schrägsitz-ventil	53x3.5
250 . 1370	Nutring zum Kolben imSchrägsitzventil Fabr. Bürkert	1533-0073

Teilenr.	Bezeichnung	Zeichnung
260 . 1010	Membranventil für Um-"lauföl 3/4""""	T04-2.020.1
260 . 1020	Ventilstange mit Dichtuzum Membranventil für Umlauföl	
260 . 1030	Membranen zu Membran-"dampfventil MDV 3/4""""	2.020.122.05
260 . 1040	Teflondichtring zu"Membrandampfventil 3/4""""	2.020.122-1
260 . 1050	Verschlußstopfen zuMembrandampfventil	W 074-001
260 . 1060	Dichtring zum Verschlußstopfen zu Membrandampf-ventil	W 140-05.02
260 . 1070	Tellerfedern zur Stopf-büchse zum Membrandampf-ventil	B 20 DIN 20
260 . 1080	Dachmanschetten zurStopfbuchse zum Membran-dampfventil	W 131-01
260 . 1100	Kolbenventil 3/4 stopf-buchslose Ausführung für Umlauföl Typ 512	512 DN 20

Teilenr.	Bezeichnung	Zeichnung
270 . 1110	Heizkörpersatz mit Be-festigungsklammer u.Ringkabelschuh(nur für FAS 30 u. CX30	9 KW
270 . 1120	Heizkörpersatz mit Be-festigungsklammer u. Ringkabelschuh(nur für FAS 40 u. CX40	12 KW
270 . 1130	Dichtring zur Abdicht-büchse bei der Befesti-gungsklammer	18x8x5
270 . 1150	Befestigungsschraube zuBlechflansch aus Kuprodur	M6x15
270 . 1180	Gummidichtung zum Blechflansch aus Neoprene	114x54x4
270 . 1190	Klingeritdichtungen	6.4x10x2

Teilenr.	Bezeichnung	Zeichnung
280 . 1010	lfdm Wasserschlauch 1/2"	"1/2""""
280 . 1020	lfdm Wasserschlauch 3/4"	"3/4""""
280 . 1040	lfdm Wasserschlauch 1 1/4"braun	"1 1/4""""
280 . 1080	lfdm Dampfschlauch 1/2"	"1/2""""
280 . 1090	lfdm Dampfschlauch 3/4"	3/4"
280 . 1100	lfdm Dampfschlauch 1 1/4"	"1 1/4""""
280 . 1140	lfdm Kühlerschlauch fürWasserablauf 48 x 4,0 mm	48x4.5
280 . 1150	lfdm Schlauch für Wassezulauf	42x8
280 . 1160	lfdm Kunststoffschlauchfür Preßluft	6x8
280 . 1170	lfdm Kunststoffschlauchfür Preßluft 4.3x3	PP3 natur
280 . 1190	lfdm PVC - Schlauch mitsynt. Einlage zur Dosierung	6x3
280 . 1200	lfdm Plastikschlauch zuFüllvorrichtung und bei Synex Titriereinrichtung	12x2
280 . 1210	lfdm PVC Schlauch ohneEinlage	19x4
280 . 1220	lfdm PVC Spiralschlauch	P3N 80
280 . 1230	lfdm PVC SpiralschlauchD180	P3N 180
280 . 1240	Spiralschlauch zumBeladerüssel Ø250	P3N 250
280 . 1250	lfdm PVC SpiralschlauchD 406	P3N 406
280 . 1330	Formschlauch 48x60x950x100	6000-841.10
280 . 1340	Formschlauch 48x8x270x270	6000-841.7
280 . 1350	Formschlauch zur Ent-lüftung 60x78x300x450	6000-843.12
280 . 1380	Gummischlauchstück ohneGewebeeinlage ersetzt durch 280.1140	48x60x1000

Teilenr.	Bezeichnung	Zeichnung
280 . 1850	Belüftungsschlauch zurAbwasserleitung (Molkereidampfschlauch)	"1/2""x 750lg
280 . 1860	Schlauch zur Einspülungrechts (Molkereidampfschlauch)	"1/2""x 2570l
280 . 1870	Schlauch zur Einspülunglinks (Molkereidampfschlauch)	"1/2""x 2300l
280 . 1880	Schlauch zwischen Wanneund Meßrohr 3/4" x 540 lg Molkereidampfschlauch)	"3/4""x 540 l
280 . 1890	Belüftungsschlauch zumMeárohr	8x14x2100lg
280 . 1900	Schlauch für Wasserzulauf(Kühlerschlauch)	42x8x1670lg
280 . 1910	Dampfschlauch11/4" x 1330 lg	"1 1/4""x 133
280 . 1920	Belüftungsschlauch zurDampfdüse (Molkereidampfschlauch)	"1/2""x 420lg
280 . 1930	Kunststoffmeßschlauch	40x5x740lg
280 . 1940	Schlauch zwischen Messrohrund Spülventil	8x14x2300lg
280 . 2060	Metallschlauch zur in-direkten Dampfheizung	"3/4""x 1000l
280 . 2070	Verschlußkappe aus Gummifür Schlauchanschluß ersetzt durch 280.2810	"1/2"""
280 . 2090	Verschlußkappe aus Gummifür Schlauchanschluß	"1 1/2"""
280 . 2100	Verschlußkappe aus Gummi D 180 zur Wanne	180
280 . 2110	Verbindungsstück ausSpiralschlauch	406x200lg
280 . 2120	Verbindungsstück ausSpiralschlauch	406x300lg
280 . 2130	Spiralschlauch zumBeladerüssel	406x800 lg
280 . 2175	Spiralschlauch zumBeladerüssel zur Schwenk-bogenanlage 250Ø x 1050(ab 1986)	Ø 250 x 105
280 . 2200	Spiralschlauch zwischenWanne und Saugventil 180 x 950 lg.	180x950lg
280 . 2390	lfdm PVC Schlauch mitsynt. Einlage 19Ø x 4	Ø 19
280 . 2400	lfdm PVC - Schlauch mitsynth. Einlage 8Ø x 3	Ø 8 x 3

Teilenr.	Bezeichnung	Zeichnung
280 . 2410	lfdm PVC - Schlauch mitsynth. Einlage 10Ø x 3	Ø 10 x 3
280 . 2420	lfdm. PVC - Schlauch mitsynth. Einlage Ø13 x 3,2	Ø13 x 3.2
280 . 2430	lfdm PVC - Schlauch mitsynth. Einlage 16Ø x 4	Ø 16 x 4
280 . 2440	lfdm PVC - Schlauch mitDrahtspirale 10Ø x 3 ersetzt durch # 280.2410	Ø 10 x 3
280 . 2450	lfdm PVC - Schlauch mitDrahtspirale 14Ø x 3 ersetzt durch # 280.2420	Ø 14 x 3
280 . 2460	lfdm PVC - Schlauch mitDrahtspirale 16Ø x 3,2 ersetzt durch # 280.2430	Ø 16 x 3.2
280 . 2470	lfdm PVC - Schlauch mitDrahtspirale 20Ø x 3,5 ersetzt durch # 280.2390	Ø 20 x 3.5
280 . 2480	PVC-Schlauch mit synt. Einlagezur Dosierung	Ø 13 x 900 l
280 . 2490	PVC-Schlauch mit synt. Einlagezur Dosierung	Ø 13 x 1000
280 . 2500	PVC-Schlauch mit synt. Einlagezur Dosierung	Ø 13 x 1250
280 . 2540	Kabelschutzschlauch fürBeladetür 1050lg	EL 12x16,4
280 . 2550	Kabelschutzschlauch zumVerriegelungsgerät 460 lg	EL 12x16,4
280 . 2560	Kabelschutzschlauch zumVerriegelungsgerät für Maschinen mit Kippentl.460 lg	EL 22x27,7
280 . 2600	Kabelschutzschlauch zumEndschalter an Belader-rüssel 1500 lg	EL 12x16,4
280 . 2650	lfdm Goldschlangeschlauch 3/4"	"3/4""""
280 . 2660	lfdm Goldschlangeschlauch 1"	"1""""
280 . 2670	Verschlußkappe D 10	di=10 mm
280 . 2810	Verschlußkappe D 14 mmaus Silikon	

Teilenr.	Bezeichnung	Zeichnung
290 . 1010	Schlauchschelle	8- 14 mm
290 . 1020	Schlauchschelle	15- 24 mm
290 . 1040	Schlauchschelle	20- 32mm
290 . 1050	Schlauchschelle	26- 38 mm
290 . 1060	Schlauchschelle	32- 44 mm
290 . 1070	Schlauchschelle	38- 50 mm
290 . 1080	Schlauchschelle 50-70	50- 65 mm
290 . 1090	Schlauchschelle	60- 80 mm
290 . 1100	Schlauchschelle	68- 85 mm
290 . 1120	Schlauchschelle	173- 205 m
290 . 1130	Schlauchschelle	226- 256 m
290 . 1140	Schlauchschelle	250- 282 m
290 . 1150	Norma- Schlauchschelle	S 13/9
290 . 1160	Norma- Schlauchschelle	S 19/12
290 . 1170	Norma- Schlauchschellen	S 22/9 ZY
290 . 1180	Norma- Schlauchschelle	S 27/15 SKZ
290 . 1190	Norma- Schlauchschelle	S 50/15 SKZ
290 . 1200	Norma- Schlauchschelle	S 51/15 SKZ
290 . 1210	Norma- Schlauchschelle	S 52/15 SKZ
290 . 1230	Kunststoffbefestigungs-band 90x3	TY 23 M
290 . 1240	Kunststoffbefestigungs-band 350x8	T 150 R

Teilenr.	Bezeichnung	Zeichnung
290 . 1250	Kunststoffbefestigungs-band 300x5	T 50 I
290 . 1260	Kunststoffbefestigungs-band 116x4.8	LK 2
290 . 1270	Kunststoffbefestigungs-sockel (Klebsockel)	8- C1
290 . 1280	Kunststoffbefestigungs-sockel (Schraubsockel)	Lkc

Teilenr.	Bezeichnung	Zeichnung
310 . 1010	Magnetventil Fabr.Bürkert mit Grundplatte einfach	312 C NW 2
310 . 1020	Plunger zum Magnetventil# 310.1010 und #320.1480	311-1015-21
310 . 1030	Magnetventil Fabr.Bürkert	311 D
310 . 1035	Spule zum Magnetventil312 C und 311 D	
310 . 1040	Plunger zum Magnetventil# 310.1030	0311-1015-0
310 . 1050	Reduzierstück Ms"R 1/8"" ZI x 1/4"" ZA"	L/042.0094
310 . 1060	Verschlußstopfen mitDichtung zum Magnetventil # 310.1010 u. # 310.1030	"0312-1024
310 . 1070	Schalldämpfer zum Magnet-ventil # 310.1010	1010-30 G 1/
310 . 1080	Kupplungsstück mitDichtung zur Verbindung der Magnetvent.#310.1010	0312-1003
310 . 1090	Schlauchanschlußnippelmit Dichtring	"1012- 1/8"""
310 . 1100	Schlauchanschlußnippelmit Dichtring	"1012- 1/4"""
310 . 1110	Schottverschraubung3/4,3 mm Ms	470070
310 . 1115	Schottverschraubung6/8,3 mm Ms	470074
310 . 1150	Rückschlagventil"PN 16 R 1/8"" ZAXI"	K/014.0031
310 . 1160	Schwenkverschraubung R1für Preßluftschlauch 6x8 #280.1160	152M-8/6S-1
310 . 1170	O- Ring zum Magnetventil# 210.1010, # 210.1030 # 210.1060, # 310.1010 u.# 310.1030, # 320.1240	25x 1.5
310 . 1180	O- Ring zum Magnetventil# 310.1010	3.5x1.5
310 . 1190	Schwenkverschraubung R1	152M-8/6S-1
310 . 1200	"Muffe R 1/8"""	1012-5901-0
310 . 1210	T-Schnellverschraubung"R1/8"" Ms R1/8"" ZAX 4.3/3"	L 046.4023
310 . 1220	L-SchnellverschraubungM5 Ms M5AX 4,3/3	L 049.0001

Teilenr.	Bezeichnung	Zeichnung
310 . 1230	SchlauchverschraubungM5 Ms M5AX 4.3/3	L 047.0001
310 . 1240	Schlauchverschraubung M"R 1/8"" ZAX 4.3/3"	L 047.0005
310 . 1250	Schalldämpfer zum Magnet-ventil #310.1030	L 055.4080
310 . 1260	"L-Schnellverschrb. 1/8""""schwenkb. für Preßluft-schlauch 4.3x3 #280.1170	L- 049.0005

Teilenr.	Bezeichnung	Zeichnung
320 . 1030	Oberteil mit Ventil-steuerung zum Ventil-gehäuse # 320.1470	"251/A/40 1
320 . 1040	Oberteil mit Ventil-steuerung zum Ventil-gehäuse # 320.1460	"251/B/40 1
320 . 1050	Teflondichtring zumVentilteller im Schräg-sitzventil # 320.1010 u.# 320.1020	1533-351
320 . 1100	1 Satz Stopfbuchsen-packung zum Schrägsitz-"ventil Typ 251/ 1 1/4"""""und 1 1/2"""	1533-1109-0
320 . 1110	Werkzeugsatz zum wechselnder Stopfbuchsenpackung beim Schrägsitzventil"Typ 251/ 1 1/4"" u. 11/"	V-815-00
320 . 1460	Ventilgehäuse A	6300-849.5
320 . 1470	"Ventilgehäuse T;N"	6300-849.6

Teilenr.	Bezeichnung	Zeichnung
330 . 1560	Doppelkugelventil alsSaug-Druckvent.z.Membran pumpe 330.1440/1930/1950	10788.41
330 . 1570	O- Ring zur Verschraubungam Doppelkugelventil	13x2.5
330 . 1650	Druckstück zur Kunst-stoffverschraubung	10.119-4
330 . 1660	Kegelteil zur Kunststoff-verschraubung	10.120-4
330 . 1670	Überwurfmutter zur Kunst-stoffverschraubung	53.011-4
330 . 1730	Schlauchquetschpumpe zuDosierung von flüssigen Wasch- u. Hilfsmittelersetzt d. # 330.1735	8910
330 . 1735	Schlauchquetschpumpe zuDosierung von flüssigen Wasch- u. Hilfsmittel(ab Bj.: 5.93)	9323
330 . 1740	Neopreneschlauch zurDosierpumpe # 330.1730 ersetzt d. # 330.1870	PS 227 NO
330 . 1750	Pumpengehäusedeckel zurDosierpumpe # 330.1730 und # 330.1735	852
330 . 1760	Schlauchverbinder fürSchläuche von 5 bis 8 mm	8700-68
330 . 1770	Schlauchverbinder fürSchläuche von 7 bis 10 mm	8700-810
330 . 1780	T-Verbinder PVDF 6mm	8711-6
330 . 1790	T-Verbinder PVDF 8mm	8711-8
330 . 1800	T-Verbinder PVDF 10 mm	8711-10
330 . 1810	T-Verbinder PVDF 12 mm	8711-12
330 . 1820	T-Verbinder PVDF 16 mm	8711-16
330 . 1830	Reduz. Schlauchverbindefür Schläuche von 8 - 12 mm und von 12 - 16 mm	8703-812
330 . 1835	Rotor zur Dosierpumpe# 330.1735	9310 orange
330 . 1840	Kunststofflansch mitSchlauchstutzen zur Dosierpumpe # 330.1730	852
330 . 1850	Rotor zur Dosierpumpe# 330.1730	852 gelb
330 . 1855	Kunststofflansch mitSchlauchstutzen zur Dosierpumpe # 330.1735	9310 gelb

Teilenr.	Bezeichnung	Zeichnung
330 . 1860	Glühlampe zur Dosierpumpe# 330.1730 u. # 330.1735	28 V BA 9 S
330 . 1870	Siliconschlauch nur zurDosierpumpe # 330.1730 Sadomax 8910	PS 227 Si
330 . 1875	Siliconschlauch nur fürDosierpumpe # 330.1735 Sadomax 9310	PS 230-6,4x
330 . 1880	Sauglanze mit Schwimmerschalter Fabr.Saier	SLNS 8926-
330 . 1890	3-Wege-Ventil zurFlüssigdosierung für Schläuche Ø8,5-10,5	8606-10
330 . 1900	Schrägsitzventil Fabr."Bürkert 251/A/20 3/4"""	"251/A/20 3/
330 . 1905	Nachfolgetype für LK4-TH 57290401	1533-02
330 . 1910	Dosierflansch(Bei Bestellung bitte Anzahl und Durchmesserder Anschlüsse bekanntg	110x54x3
330 . 1920	Dichtung zum Flanschaus Viton	114x54x4
330 . 1930	Membran Dosierpumpe16 Liter mit SD-Ventil	M 220-2
330 . 1940	Membrane zur Dosierpumpe# 330.1930	10.5503-300
330 . 1950	Membran Dosierpumpe35 Liter mit SD-Ventil für flüssige Wasch- undHilfsmittel	220-6
330 . 1960	Membran Dosierpumpe35 Liter mit SD-Ventil bei dickflüssigen MedienVentilkugeln aus V4A	220-6
330 . 1970	Membrane zur Dosierpump# 330.1950 und # 330.1960	10.6001-300
330 . 1980	Doppelkugelventil alsSaug-Druckventil Ventilkugeln aus V4A	10.788-56
330 . 1990	Saug-Entnahmevorrichtungmit Schwimmerschalter Fabr.Alldos	521017
330 . 2000	PVC-Schlauchanschluß zuDosierpumpe mit Kugelhahn zur Entlüftung	7000-830.7
330 . 2010	T-Schlauchanschluß ausPVC zum Anschluá der Dosierzuleitungsschlauchs	7000.830.6
330 . 2020	T-Schlauchanschluß ausPVC zum Anschluá des Dosierzuleitungsschlauchsfür dickflüssige Medien	7000-831.6
330 . 2030	Saug-Entnahmevorrichtungkomplett für dickflüssige Medien Fabr.Alldosohne Schwimmerschalter	521-013
330 . 2040	Schwimmerschalter zurSaug-Entnahmevorrichtung für dickflüssige Medien	521-013

Teilenr.	Bezeichnung	Zeichnung
330 . 2050	Membranwegeventil 2/2mit Ventilgehäuse aus PVC Fabr.Gemü Typ 610	610/12 D 11
330 . 2055	Membranwegeventil 2/2 mVentilgehäuse aus PP Fabr.Gemü Typ 610	610/12 D 15
330 . 2060	Membrane aus Viton zuzu Ventil # 330.2050 und # 330.2055 ersetzt durch# 330.2065	
330 . 2065	Membrane aus Viton mitTeflonbeschichtung zu Ventil # 330.2050 und# 330.2055	
330 . 2070	Antrieb komplett zu# 330.2050 und 330.2055 ohne Unterteil	
330 . 2080	Auffangwanne 10 Liter	213 462 P
330 . 2090	Me?kanne 1 Liter	9302
330 . 2100	Schlauchanschluß zuDosierventil Typ 610 Gemü	
330 . 2110	Schlauchanschluß zuDosierventil Typ 610 Gemü für dickflüssige Medien	
330 . 2130	Druckhalteventil DN 8ersetzt durch # 330.2135 Bei Anlagen vor 1985/87beide Ventile erneuern	525-1013
330 . 2135	Druckhalteventil DN 8Membrane aus PTFE, mit 2 BefestigungsschraubenM4x16 Edelstahl	525-0567
330 . 2140	Teflondichtring zumVentilteller am Schräg-sitzventil # 330.1900	1533-32.1
330 . 2155	Stopfbuchsensatz zum"Schrägsitzventil 3/4"""" # 330.1900	1533-1105
330 . 2180	Siebmutter zur Sauglanze	

Teilenr.	Bezeichnung	Zeichnung
340 . 1010	Pneum.zylinder m. Bodenblech u.Dichtung vormont. (bis Bj.4/95) z. SaugzugØ250 mit Zeichnung	6370-101
340 . 1020	Pneumatikzylinder zumBypass-Absaugventil 80 Ø	042-1-20-15
340 . 1030	Dichtung aus EPDM Gummizum Absaugventil Ø180 bis Bj. 4/95 mit Montage-zeichnung	W5080
340 . 1040	Dichtung zum BypassAbsaugventil D 90x4	
340 . 1050	Zugfeder Z168E zumBeladerüssel	3.2x35.2x29
340 . 1060	Druckfeder zum Bypass -Absaugventil 80 Ø	1.6x16x165
340 . 1080	Reinigungsmolch ausFrottiertuch zum 250 Ø Förderrohr	
340 . 1090	Rolle Klebeband grau	50 mm breit
340 . 1100	1 kg Kleber zum Verklebender PVC- Rohrteile	
340 . 1110	1 Liter Reiniger zur Vor-bereitung der Klebestelle	
340 . 1120	Magnetventil zur Saugzug-beladung 400 Ø Typ 5413	"413-G-6-B-
340 . 1140	Messer zur Aufschlitz-einrichtung im Belade-rüssel	
340 . 1150	Rohrverbinder mitSchlauchbändern zur lösbaren Verbindung vonRohrteilen 250 Ø	
340 . 1190	Verschlußklammer derAbdeckklappe des Belade-stutzen	
340 . 1200	Scharnier zur Abdeck-klappe des Beladestutzen	
340 . 1210	Satz = 6 Stück Segmentezum Saugzugdrehgelenk für Sz Ø250/400(ab 01.1985)	6370-911.17
340 . 1220	Satz = 16 Ms Distanz-büchsen 19Ø x 4 zum Saug-zugdrehgelenk Sz Ø250/400(ab 01.85)	6370-911.18
340 . 1230	Gleitdichtring 340Ø x 0aus Ms zum Saugzugdreh - gelenk Sz Ø250(ab 01.1985)	6370-911.37
340 . 1250	Kugelknopf schwarz fürSpanner des Einspülkasten	45 M12
340 . 1270	Verschleißteilesatz zuZylinder 340.1010	0041-02ES-
340 . 1400	Dichtung zu AbsaugventilØ 180 für Sz Ø250 ab Bj. 5.95Ø 195 x 5	7100-111.13

Teilenr.	Bezeichnung	Zeichnung
340 . 1410	Dichtung zu Absaugventilf. Sz Ø250 ab Bj.5/95 Ø 40xØ15x5	7100-111.10
340 . 1420	Pneumatikzylinder zuAbsaugventil Ø 180 f. Sz Ø250 ab Bj.5/95	K100-32-210
340 . 1460	Tube Silikon transparent	

Teilenr.	Bezeichnung	Zeichnung
350 . 1010	Pneumatikzylinder	041-6-125-2
350 . 1020	Schalldämpfer zumPneumatikzylinder	1010 Nr. 006
350 . 1030	Metallgummipuffer Ø100xzum Pneumatikzylinder	F 781 114 w
350 . 1040	Verschleißteilesatz zuZylinder # 350.1010	0041-01ES-

Teilenr.	Bezeichnung	Zeichnung
360 . 1010	Sortiersammler 2-fach	
360 . 1020	Sortiersammler 4-fach	
360 . 1030	Karton a 8 Rollen zuje 100 PE-Sack schwarz	
360 . 1040	Karton a 8 Rollen zuje 100 PE-Sack braun	
360 . 1050	Karton a 8 Rollen zuje 100 PE-Sack neutral	
360 . 1060	Karton a 8 Rollen zuje 100 PE-Sack blau	
360 . 1070	Karton a 8 Rollen zuje 100 PE-Sack rot	
360 . 1080	Karton a 8 Rollen zuje 100 PE-Sack grün	
360 . 1090	Karton a 8 Rollen zuje 100 PE-Sack gelb	
360 . 1100	Karton a 8 Rollen zuje 100 PE-Sack lila	
360 . 1110	Karton a 8 Rollen zuje 100-Sack orange	
360 . 1120	Päckchen (1000 Stk.)Verschlußbinder für PE-Sack	36203
360 . 1130	Stachelrad zur Perforier-ung der Foliensäcke	
360 . 1140	Prüfbuch	
360 . 1150	Ersatzteilliste	
360 . 1160	Abdeckkappe zu Sortier-sammler pro Paar Schnell-spannbügel	
360 . 1170	Betriebsanleitung	
360 . 1180	Schaltplan	